Fixperience software suite

C-FIX – Esempio di calcolo

fischer
innovative solutions

www.fischeritalia.it
Home
Contatti
Newsletter
Assistenza tecnica
Assistenza commerciale
Lavora con noi
fischer
innovative solutions
Prodotti
Supporto
Formazione
Azienda
Professionisti
PROMO
fischer
Promozioni fischer 2014
La qualità sposa la convenienza!
Per imprese e artigiani
Applicazioni, configuratori, prodotti dedicati
Visita l'area dedicata
Per i progettisti
Software, dimensionamento, documentazione
Visita l'area dedicata
Per i rivenditori
Tutto per il tuo punto vendita fischer
Visita l'area dedicata
Per il fai da te
Entra e scopri tutte le soluzioni per il fissaggio domestico
Visita l'area dedicata
Novità di prodotto
Scopri tutte le novità di prodotto fischer
NOVITÀ!
Download
Documentazione tecnica e di sicurezza, software
Punti vendita fischer
Il punto vendita specializzato fischer più vicino a te
Casa virtuale
Soluzioni per il fissaggio domestico

www.fischeritalia.it
Home
Contatti
Newsletter
Assistenza commerciale
Lavora con noi
fischer
innovative solutions
Prodotti
Supporto
Formazione
Azienda
Professionisti
Supporto per artigiani e imprese
Domande frequenti F.A.Q.
Punti vendita specializzati
Video tutorials
Interventi significativi
Supporto per i progettisti
Supporto per il dimensionamento
Software e configuratori
Supporto per i rivenditori
POS fischer, soluzioni espositive
Listini
Condizioni di vendita
Consegne
Variazioni anagrafiche clienti
Reclami on-line
Supporto per il fai da te
Casa virtuale
Guida ai blister
Guida ai materiali edili
Tecniche di foratura dei materiali
Pulizia del foro
Guida al fissaggio
Download
Documentazione tecnica
Schede di sicurezza
Cataloghi e folder
Listini
Software e configuratori
Logo fischer con liberatoria
Contatti
Assistenza tecnica
Assistenza commerciale
Assistenza amministrativa
Supporto al sito web
Visita l'area dedicata
Visita l'area dedicata
Visita l'area dedicata
Visita l'area dedicata
Novità di prodotto
Scopri tutte le novità di prodotto fischer
NOVITÀ!
Download
Documentazione tecnica e di sicurezza, software
Punti vendita fischer
Il punto vendita specializzato fischer più vicino a te
Casa virtuale
Soluzioni per il fissaggio domestico

www.fischeritalia.it/category/sw-configuratori/

Home | Contatti | Newsletter | Assistenza tecnica | Assistenza commerciale | Lavora con noi

fischer
innovative solutions

Prodotti | Supporto | Formazione | Azienda | Professionisti

Home » Software e configuratori

Software e configuratori

Tipologia

Tutte | Configuratori on-line | Software

NEW

Fixperience software suite

Design e sviluppo non sono mai stati così semplici! Offre un supporto sicuro e affidabile nella progettazione e nella realizzazione dei tuoi progetti. Ha un formato modulare e può ora essere usato per applicazioni multiple. Semplice da utilizzare garantisce facilità e flessibilità per progettare e dimensionare le soluzioni di fissaggio.

> Leggi

Solar-Fix, software di configurazione on-line

Per calcolare la distinta dei materiali necessari per montare la struttura di supporto di un impianto fotovoltaico.
Oggi aggiornato con il sistema Solar-Fish!

> Leggi

COMPUFIX 8.NET

Il software per il calcolo di fissaggi chimici e meccanici.
Oggi anche per la verifica di barre ad aderenza migliorata con resina epossidica certificata al sisma.

> Leggi

Newsletter fischer

Iscriviti alla newsletter

e-mail

Accetto termini e condizioni per il trattamento della Privacy

Ricevi le novità

Home
Contatti
Newsletter
Assistenza tecnica
Assistenza commerciale
Lavora con noi
fischer
innovative solutions
Prodotti
Supporto
Formazione
Azienda
Professionisti
fischer FIXPERIENCE Software Suite
Il software più completo per i tuoi progetti
C-FIX
MORTAR-FIX
WOOD-FIX
REBAR-FIX
INSTALL-FIX

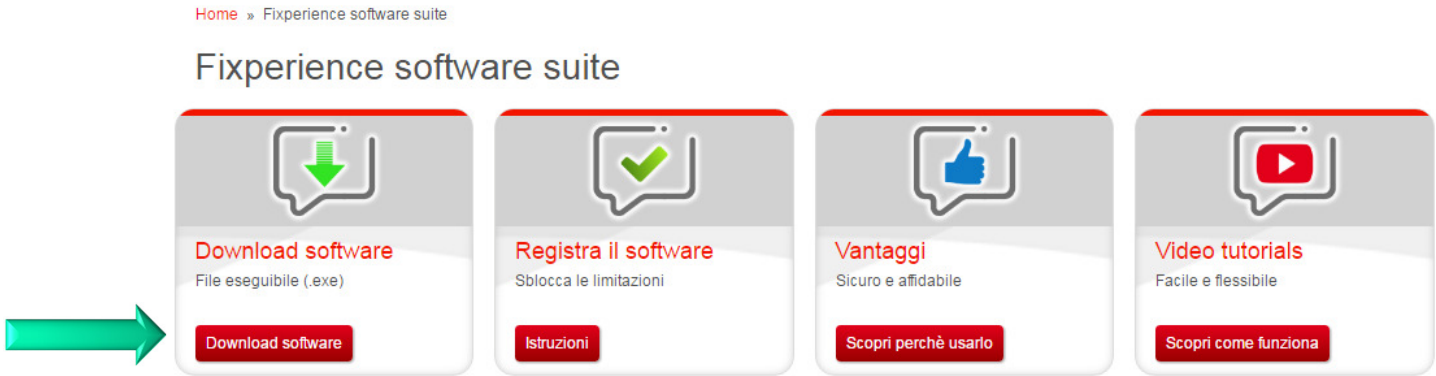
Home » Fixperience software suite
Fixperience software suite
Download software
File eseguibile (.exe)
Download software
Registra il software
Sblocca le limitazioni
Istruzioni
Vantaggi
Sicuro e affidabile
Scopri perchè usarlo
Video tutorials
Facile e flessibile
Scopri come funziona

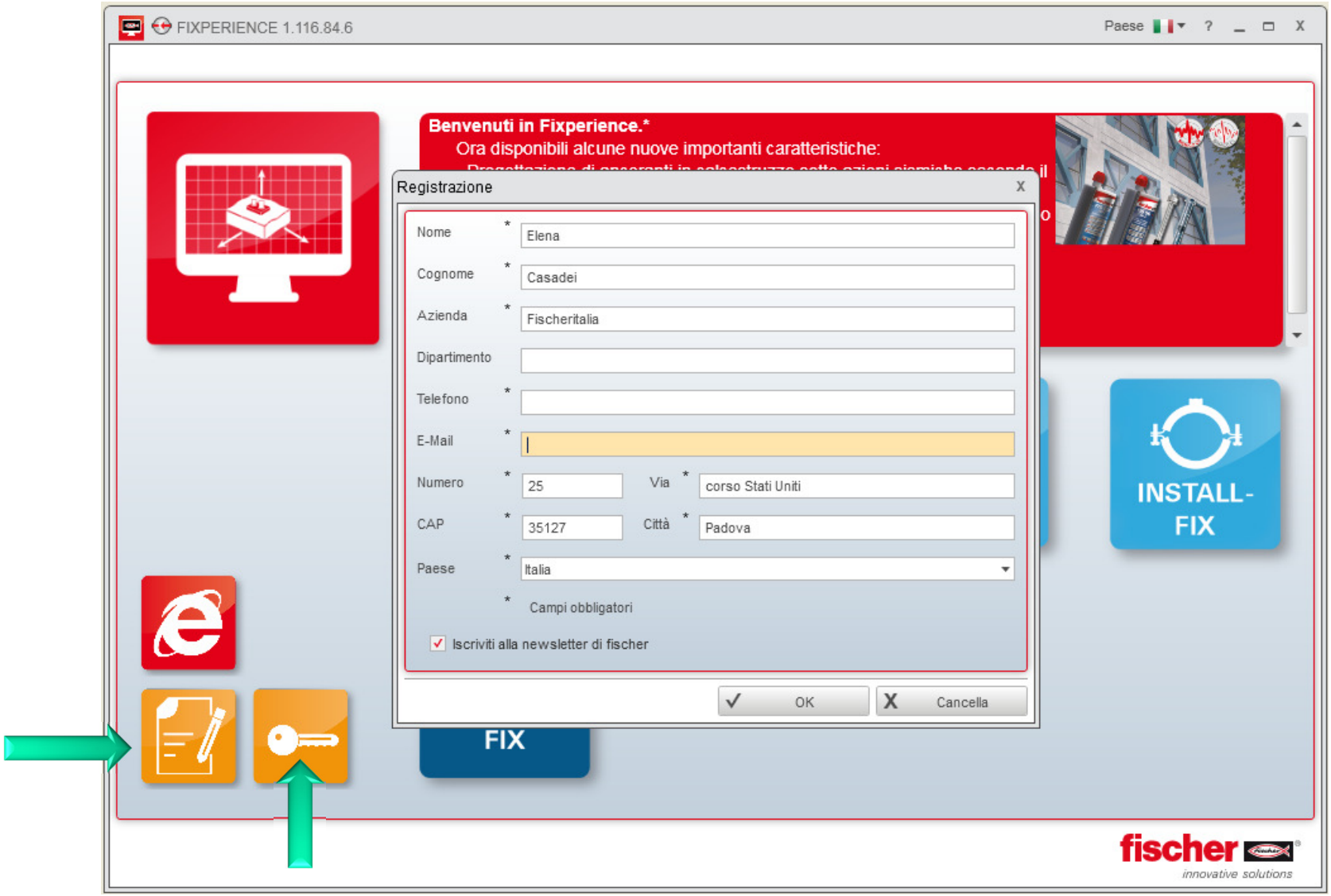
FIXPERIENCE 1.116.84.6
Paese
Benvenuti in Fixperience.*
Ora disponibili alcune nuove importanti caratteristiche:
Registrazione
Nome * Elena
Cognome * Casadei
Azienda * Fischeritalia
Dipartimento
Telefono *
E-Mail *
Numero * 25
Via * corso Stati Uniti
CAP * 35127
Città * Padova
Paese * Italia
* Campi obbligatori
Iscriviti alla newsletter di fischer
OK
Cancella
INSTALL-FIX
FIX
fischer
innovative solutions

FIXPERIENCE 1.116.84.6
Paese
Benvenuti in Fixperience.*
Ora disponibili alcune nuove importanti caratteristiche:
- Progettazione di ancoranti in calcestruzzo sotto azioni sismiche secondo il Test Report EOTA TR 045.
- Progettazione di ancoranti in calcestruzzo sotto azioni di incendio secondo il Test Report EOTA TR 020.
- Progettazione di ancoranti in muratura secondo la Linea Guida EOTA ETAG 029.
Per informazioni tecniche scrivere a engineering@fischeritalia.it
C-FIX
REBAR-FIX
WOOD-FIX
INSTALL-FIX
MORTAR-FIX

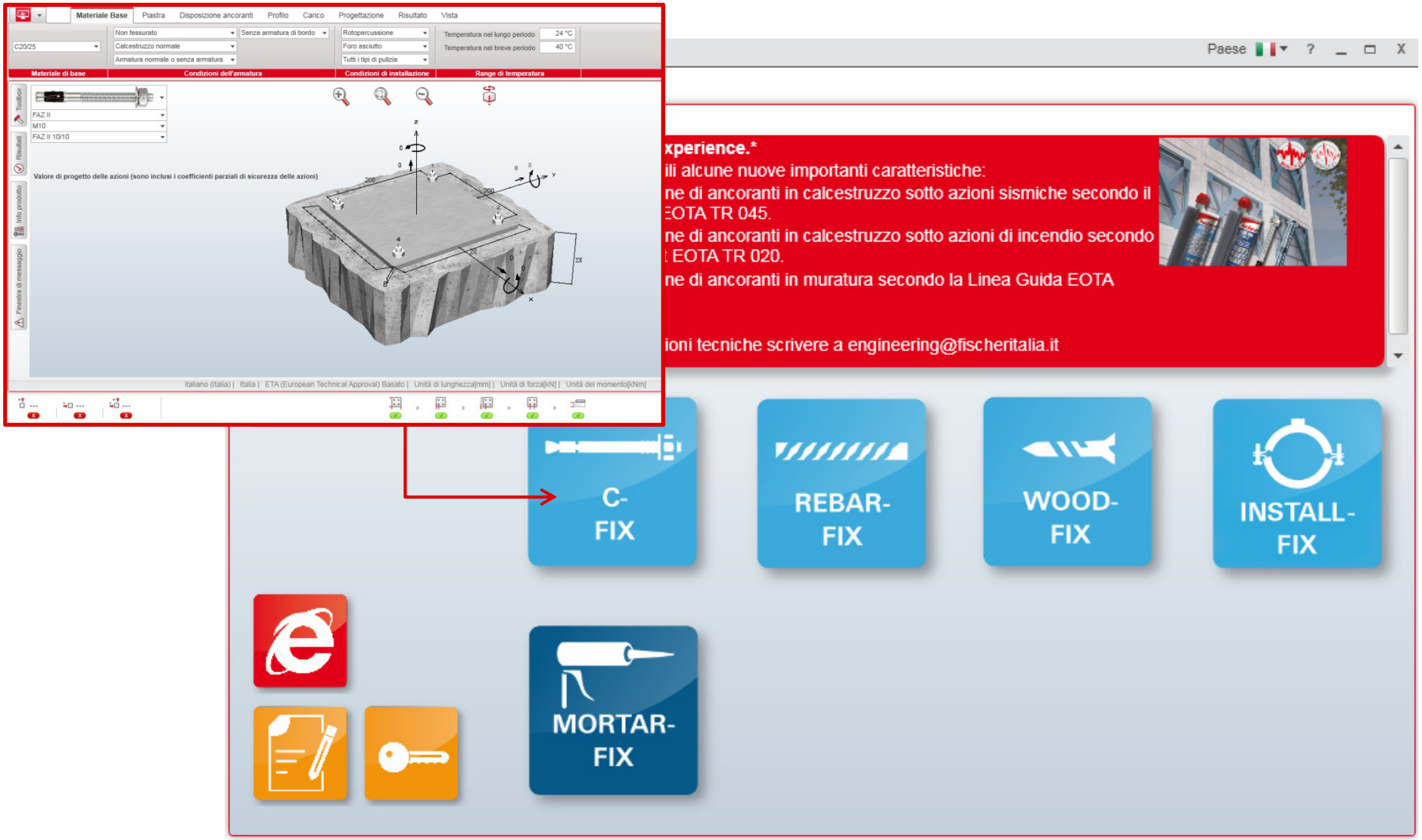
Materiale Base
Piastra
Disposizione ancoranti
Profilo
Carico
Progettazione
Risultato
Vista
Materiale di base
Condizioni dell'armatura
Condizioni di installazione
Range di temperatura
Valore di progetto delle azioni (sono inclusi i coefficienti parziali di sicurezza delle azioni)
Paese
xperience.*
ili alcune nuove importanti caratteristiche:
ne di ancoranti in calcestruzzo sotto azioni sismiche secondo il
EOTA TR 045.
ne di ancoranti in calcestruzzo sotto azioni di incendio secondo
EOTA TR 020.
ne di ancoranti in muratura secondo la Linea Guida EOTA
ioni tecniche scrivere a engineering@fischeritalia.it
C-FIX
REBAR-FIX
WOOD-FIX
INSTALL-FIX
MORTAR-FIX

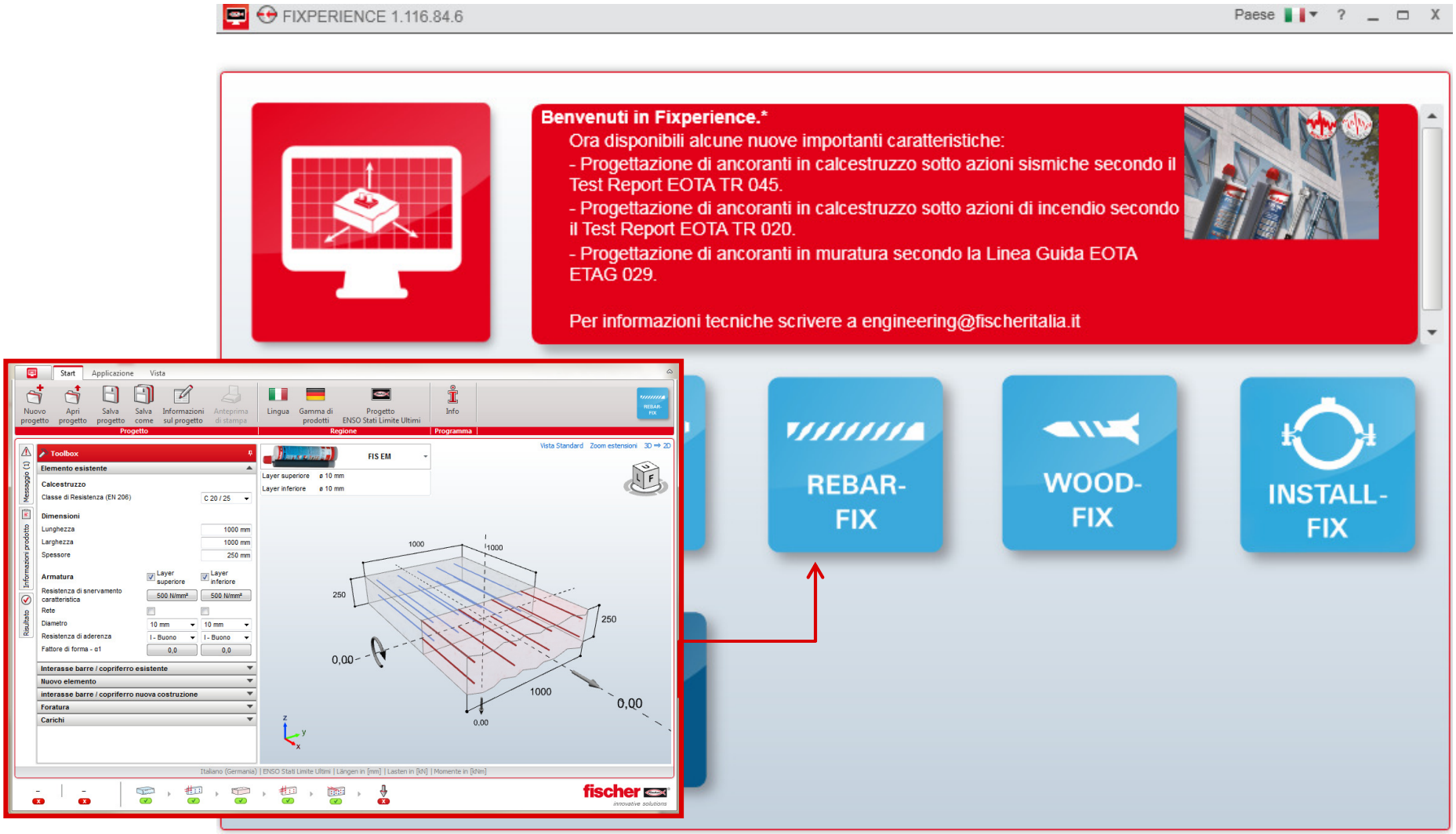
FIXPERIENCE 1.116.84.6
Paese
Benvenuti in Fixperience.*
Ora disponibili alcune nuove importanti caratteristiche:
- Progettazione di ancoranti in calcestruzzo sotto azioni sismiche secondo il Test Report EOTA TR 045.
- Progettazione di ancoranti in calcestruzzo sotto azioni di incendio secondo il Test Report EOTA TR 020.
- Progettazione di ancoranti in muratura secondo la Linea Guida EOTA ETAG 029.
Per informazioni tecniche scrivere a engineering@fischeritalia.it
REBAR-FIX
WOOD-FIX
INSTALL-FIX
Start
Applicazione
Vista
Toolbox
Elemento esistente
Calcestruzzo
Classe di Resistenza (EN 206)
C 20 / 25
Dimensioni
Lunghezza
1000 mm
Larghezza
1000 mm
Spessore
250 mm
Armatura
Layer superiore
Layer inferiore
Resistenza di snervamento caratteristica
500 N/mm²
Rete
Diametro
10 mm
Resistenza di aderenza
I - Buono
Fattore di forma - α1
0,0
Interasse barre / copriferro esistente
Nuovo elemento
interasse barre / copriferro nuova costruzione
Foratura
Carichi
FIS EM
Layer superiore ø 10 mm
Layer inferiore ø 10 mm
Vista Standard
Zoom estensioni
3D ⇒ 2D
1000
250
0,00
Italiano (Germania) | ENSO Stati Limite Ultimi | Längen in [mm] | Lasten in [kN] | Momente in [kNm]

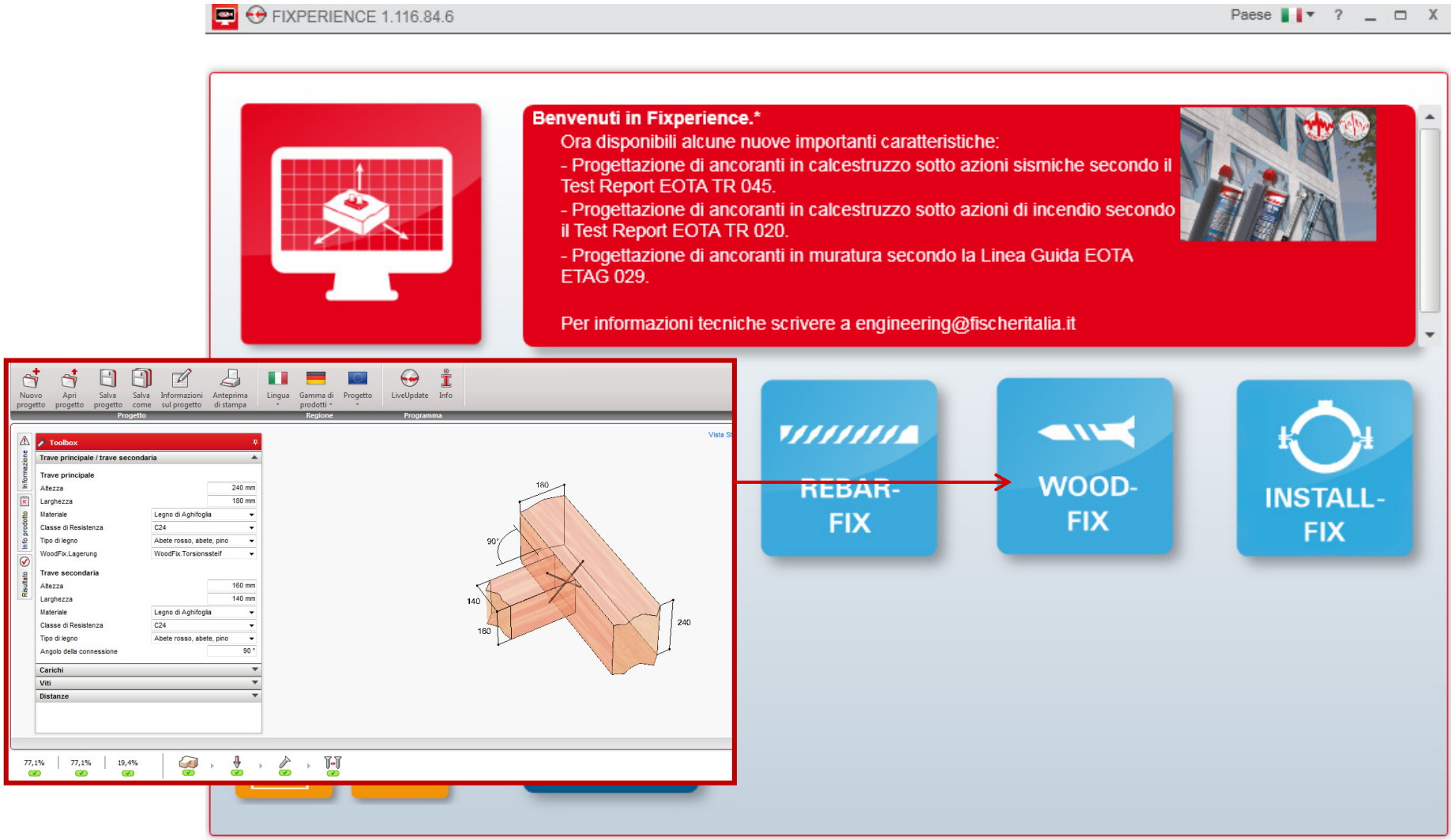
FIXPERIENCE 1.116.84.6
Paese
Benvenuti in Fixperience.*
Ora disponibili alcune nuove importanti caratteristiche:
- Progettazione di ancoranti in calcestruzzo sotto azioni sismiche secondo il Test Report EOTA TR 045.
- Progettazione di ancoranti in calcestruzzo sotto azioni di incendio secondo il Test Report EOTA TR 020.
- Progettazione di ancoranti in muratura secondo la Linea Guida EOTA ETAG 029.
Per informazioni tecniche scrivere a engineering@fischeritalia.it
Nuovo progetto
Apri progetto
Salva progetto
Salva come
Informazioni sul progetto
Anteprima di stampa
Lingua
Gamma di prodotti
Progetto
LiveUpdate
Info
Progetto
Regione
Programma
Toolbox
Trave principale / trave secondaria
Trave principale
Altezza 240 mm
Larghezza 180 mm
Materiale Legno di Aghifoglia
Classe di Resistenza C24
Tipo di legno Abete rosso, abete, pino
WoodFix.Lagerung WoodFix.Torsionssteif
Trave secondaria
Altezza 160 mm
Larghezza 140 mm
Materiale Legno di Aghifoglia
Classe di Resistenza C24
Tipo di legno Abete rosso, abete, pino
Angolo della connessione 90 °
Carichi
Viti
Distanze
180
90°
140
160
240
77,1%
77,1%
19,4%
REBAR-FIX
WOOD-FIX
INSTALL-FIX

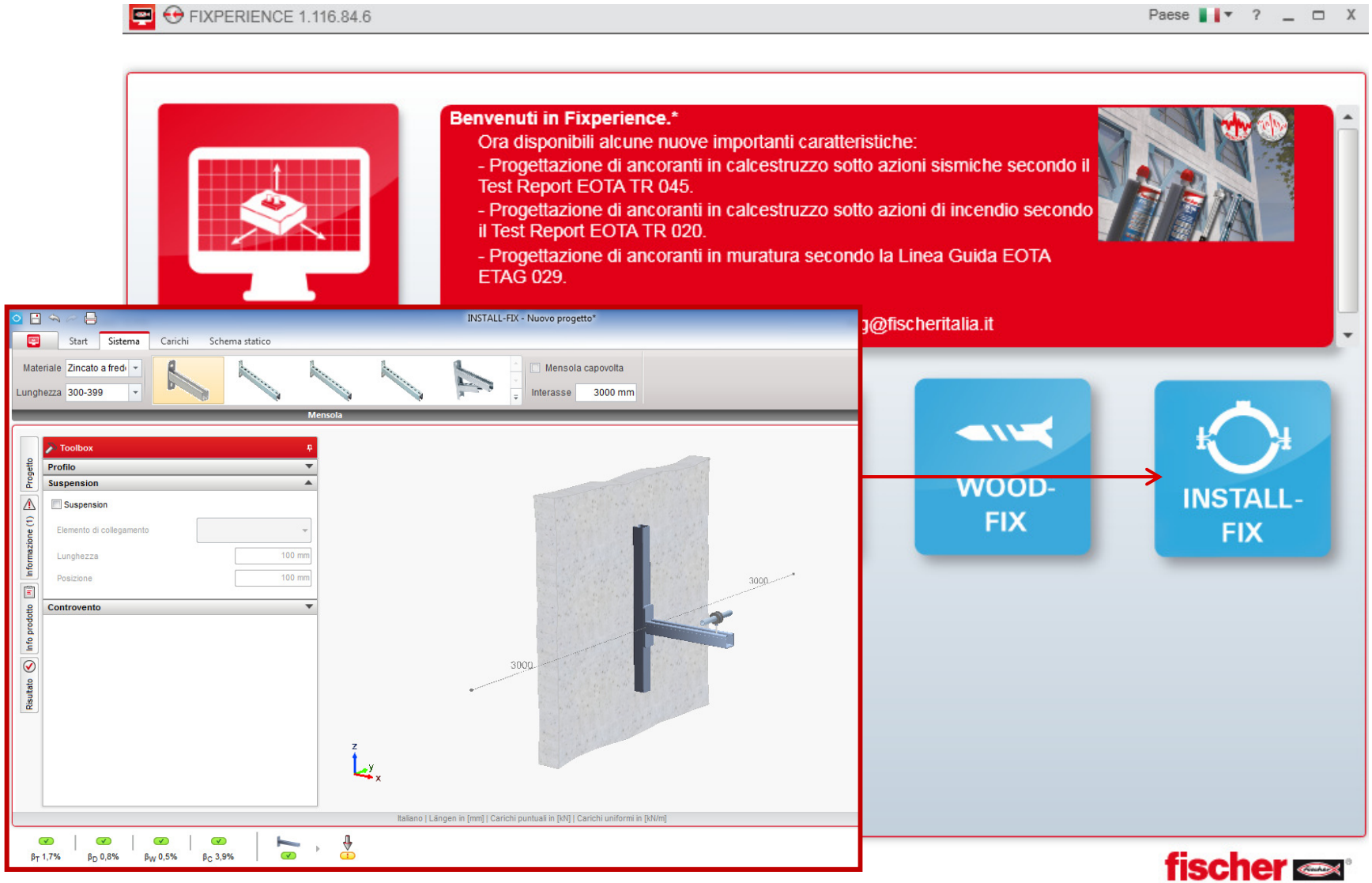
FIXPERIENCE 1.116.84.6
Paese
Benvenuti in Fixperience.*
Ora disponibili alcune nuove importanti caratteristiche:
- Progettazione di ancoranti in calcestruzzo sotto azioni sismiche secondo il Test Report EOTA TR 045.
- Progettazione di ancoranti in calcestruzzo sotto azioni di incendio secondo il Test Report EOTA TR 020.
- Progettazione di ancoranti in muratura secondo la Linea Guida EOTA ETAG 029.
g@fischeritalia.it
INSTALL-FIX - Nuovo progetto*
Start
Sistema
Carichi
Schema statico
Materiale
Zincato a fred
Lunghezza
300-399
Mensola capovolta
Interasse
3000 mm
Mensola
Toolbox
Profilo
Suspension
Elemento di collegamento
Lunghezza
100 mm
Posizione
100 mm
Controvento
Progetto
Informazione (1)
Info prodotto
Risultato
3000
3000
Italiano | Längen in [mm] | Carichi puntuali in [kN] | Carichi uniformi in [kN/m]
βT 1,7%
βD 0,8%
βW 0,5%
βC 3,9%
WOOD-FIX
INSTALL-FIX
fischer
innovative solutions

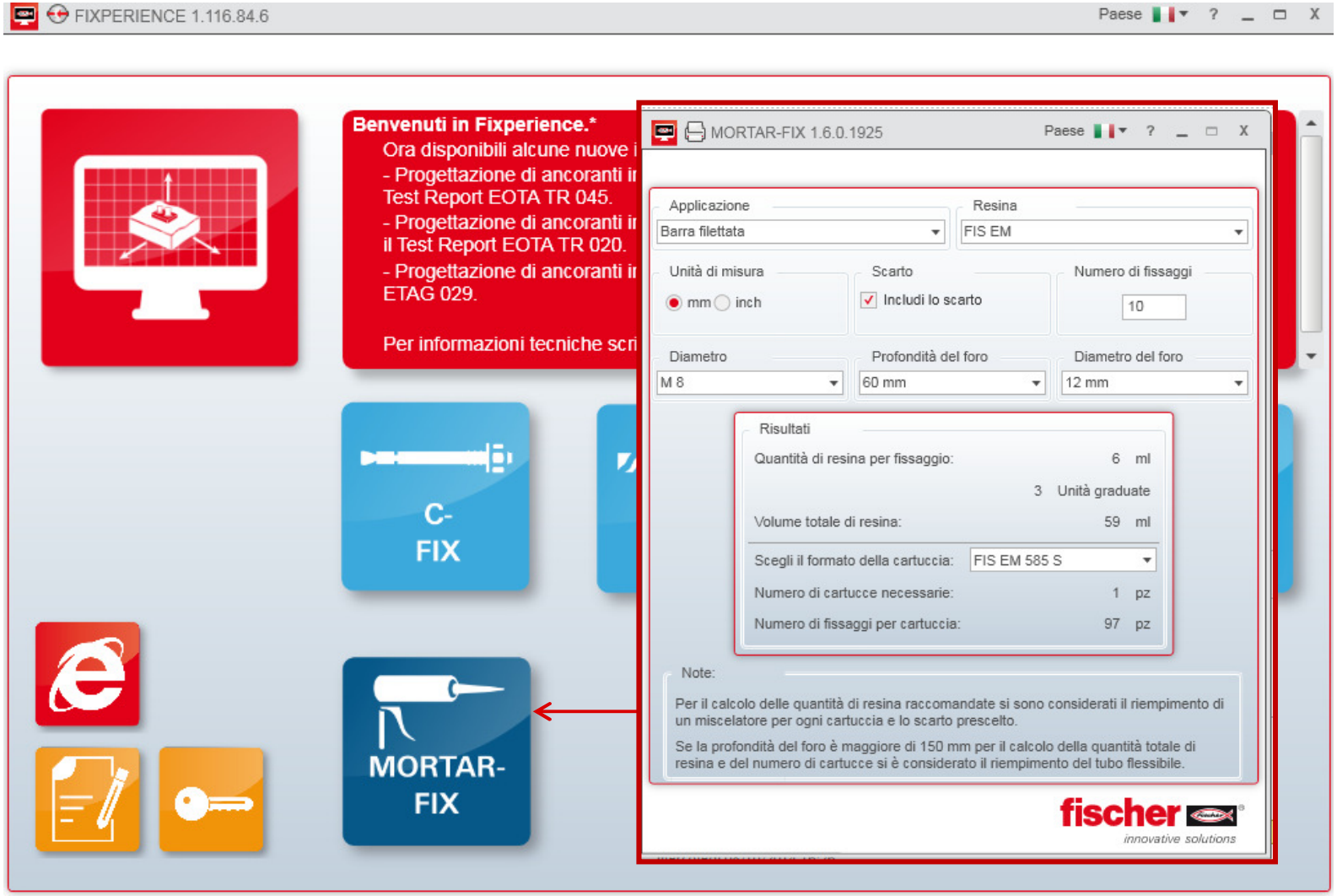
FIXPERIENCE 1.116.84.6
Paese
Benvenuti in Fixperience.*
Ora disponibili alcune nuove i
- Progettazione di ancoranti ir
Test Report EOTA TR 045.
- Progettazione di ancoranti ir
il Test Report EOTA TR 020.
- Progettazione di ancoranti ir
ETAG 029.
Per informazioni tecniche scri
C-
FIX
MORTAR-
FIX
MORTAR-FIX 1.6.0.1925
Paese
Applicazione
Barra filettata
Resina
FIS EM
Unità di misura
mm
inch
Scarto
Includi lo scarto
Numero di fissaggi
10
Diametro
M 8
Profondità del foro
60 mm
Diametro del foro
12 mm
Risultati
Quantità di resina per fissaggio: 6 ml
3 Unità graduate
Volume totale di resina: 59 ml
Scegli il formato della cartuccia: FIS EM 585 S
Numero di cartucce necessarie: 1 pz
Numero di fissaggi per cartuccia: 97 pz
Note:
Per il calcolo delle quantità di resina raccomandate si sono considerati il riempimento di un miscelatore per ogni cartuccia e lo scarto prescelto.
Se la profondità del foro è maggiore di 150 mm per il calcolo della quantità totale di resina e del numero di cartucce si è considerato il riempimento del tubo flessibile.
fischer
innovative solutions

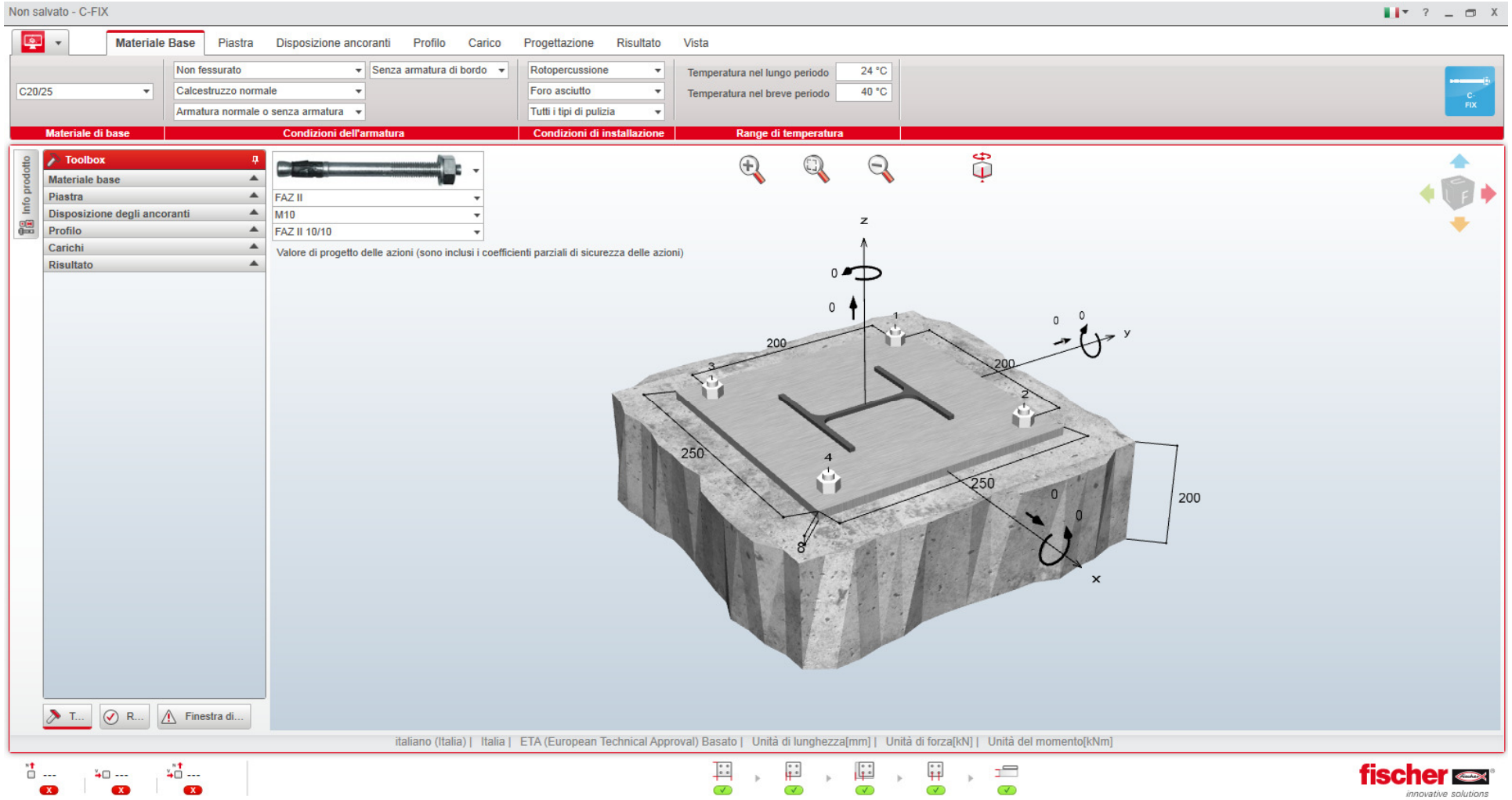
Non salvato - C-FIX
Materiale Base
Piastra
Disposizione ancoranti
Profilo
Carico
Progettazione
Risultato
Vista
C20/25
Non fessurato
Calcestruzzo normale
Armatura normale o senza armatura
Senza armatura di bordo
Rotopercussione
Foro asciutto
Tutti i tipi di pulizia
Temperatura nel lungo periodo 24 °C
Temperatura nel breve periodo 40 °C
Materiale di base
Condizioni dell'armatura
Condizioni di installazione
Range di temperatura
Info prodotto
Toolbox
Materiale base
Piastra
Disposizione degli ancoranti
Profilo
Carichi
Risultato
FAZ II
M10
FAZ II 10/10
Valore di progetto delle azioni (sono inclusi i coefficienti parziali di sicurezza delle azioni)
200
200
250
250
200
Finestra di...
italiano (Italia) | Italia | ETA (European Technical Approval) Basato | Unità di lunghezza[mm] | Unità di forza[kN] | Unità del momento[kNm]

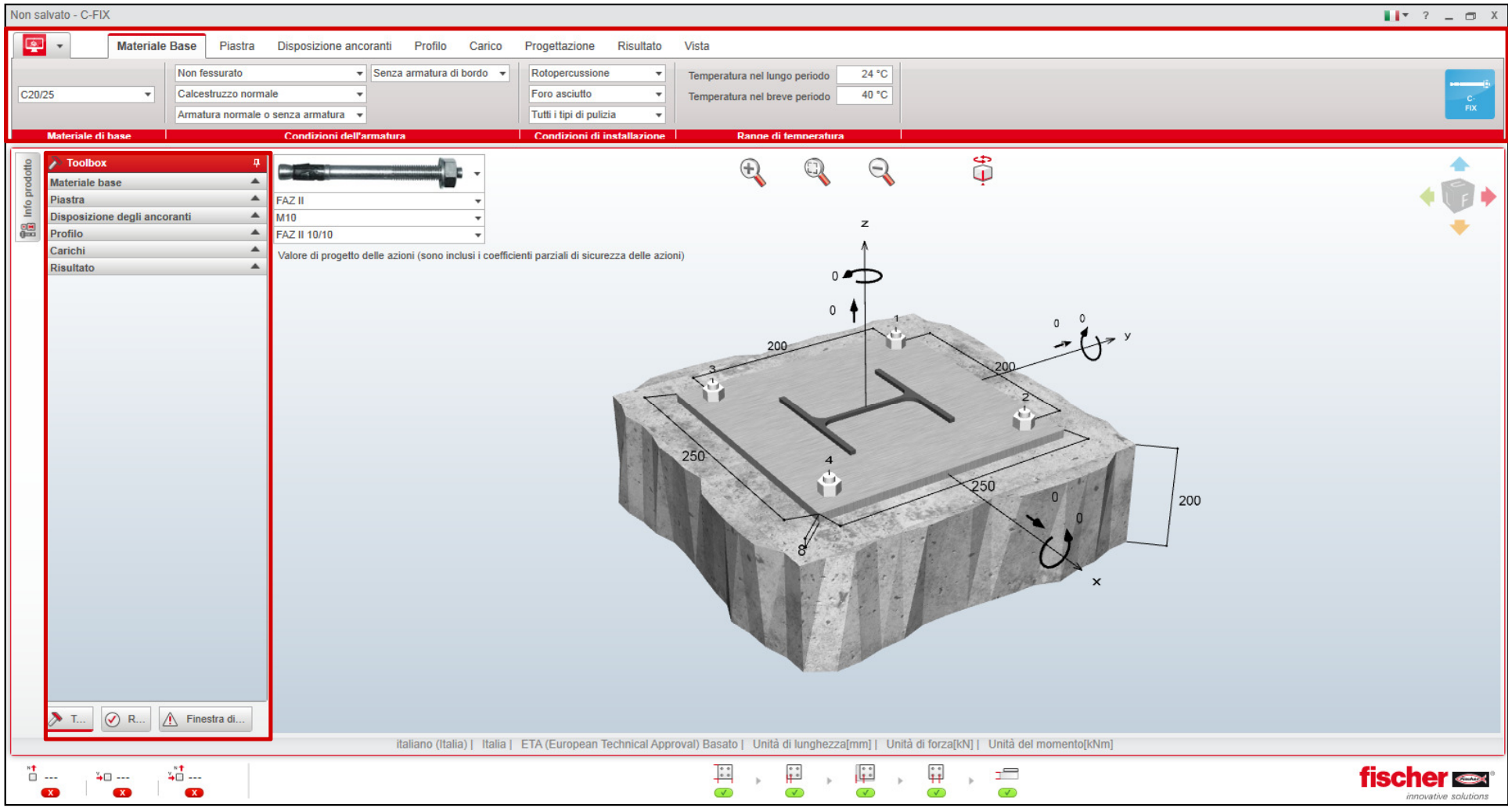
Non salvato - C-FIX
Materiale Base
Piastra
Disposizione ancoranti
Profilo
Carico
Progettazione
Risultato
Vista
C20/25
Non fessurato
Calcestruzzo normale
Armatura normale o senza armatura
Senza armatura di bordo
Rotopercussione
Foro asciutto
Tutti i tipi di pulizia
Temperatura nel lungo periodo
24 °C
Temperatura nel breve periodo
40 °C
Materiale di base
Condizioni dell'armatura
Condizioni di installazione
Range di temperatura
Info prodotto
Toolbox
Materiale base
Piastra
Disposizione degli ancoranti
Profilo
Carichi
Risultato
FAZ II
M10
FAZ II 10/10
Valore di progetto delle azioni (sono inclusi i coefficienti parziali di sicurezza delle azioni)
z
y
x
200
200
250
250
200
Finestra di...
italiano (Italia) | Italia | ETA (European Technical Approval) Basato | Unità di lunghezza[mm] | Unità di forza[kN] | Unità del momento[kNm]

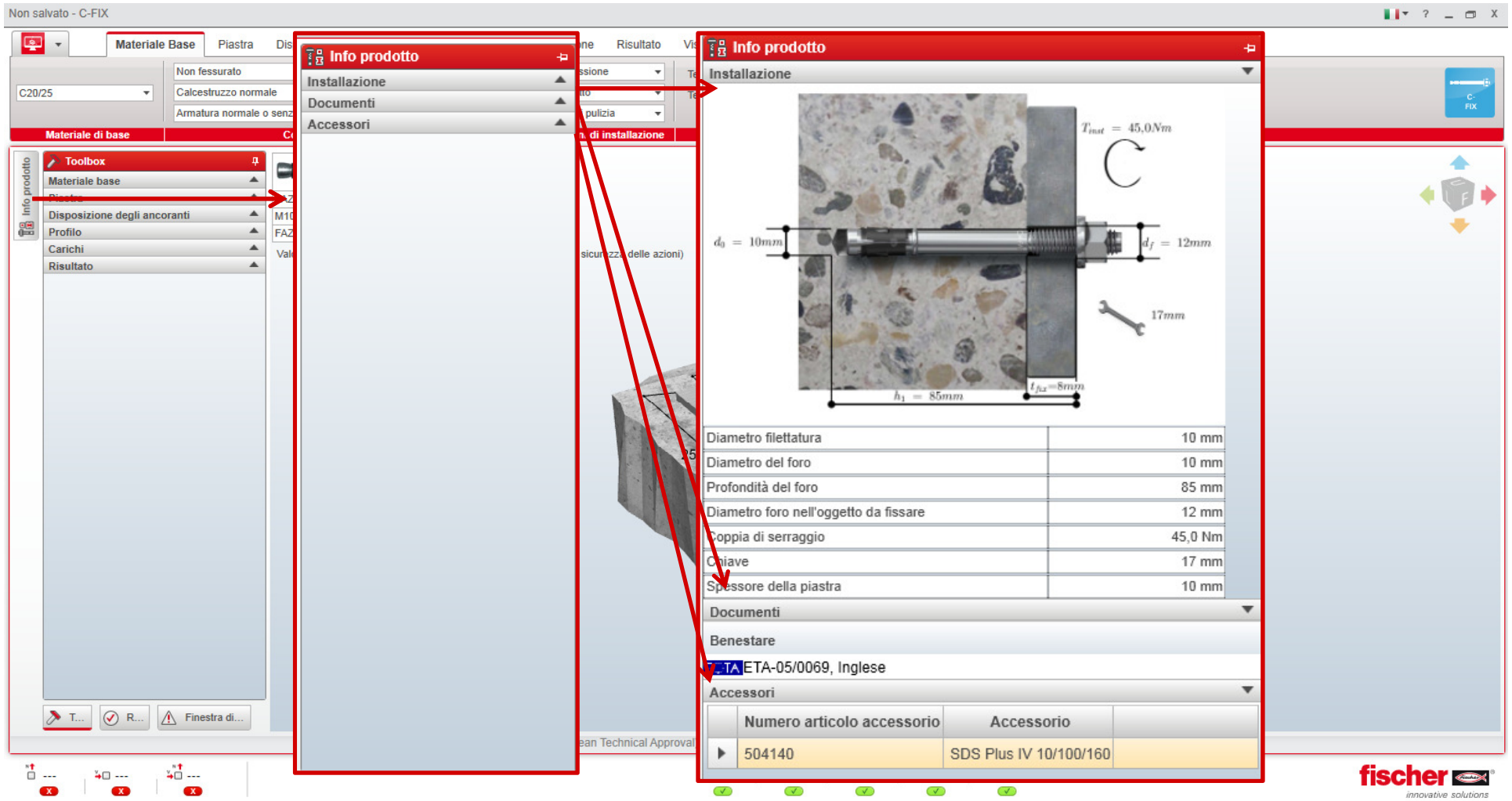
Non salvato - C-FIX
Materiale Base
Piastra
Risultato
C20/25
Non fessurato
Calcestruzzo normale
Armatura normale o senz
Materiale di base
Toolbox
Materiale base
Disposizione degli ancoranti
Profilo
Carichi
Risultato
Info prodotto
Installazione
Documenti
Accessori
Info prodotto
Installazione
T_{inst} = 45,0Nm
d_0 = 10mm
d_f = 12mm
17mm
h_1 = 85mm
t_{fix}=8mm
Diametro filettatura 10 mm
Diametro del foro 10 mm
Profondità del foro 85 mm
Diametro foro nell'oggetto da fissare 12 mm
Coppia di serraggio 45,0 Nm
Chiave 17 mm
Spessore della piastra 10 mm
Documenti
Benestare
ETA-05/0069, Inglese
Accessori
Numero articolo accessorio
Accessorio
504140
SDS Plus IV 10/100/160
Finestra di...
fischer
innovative solutions

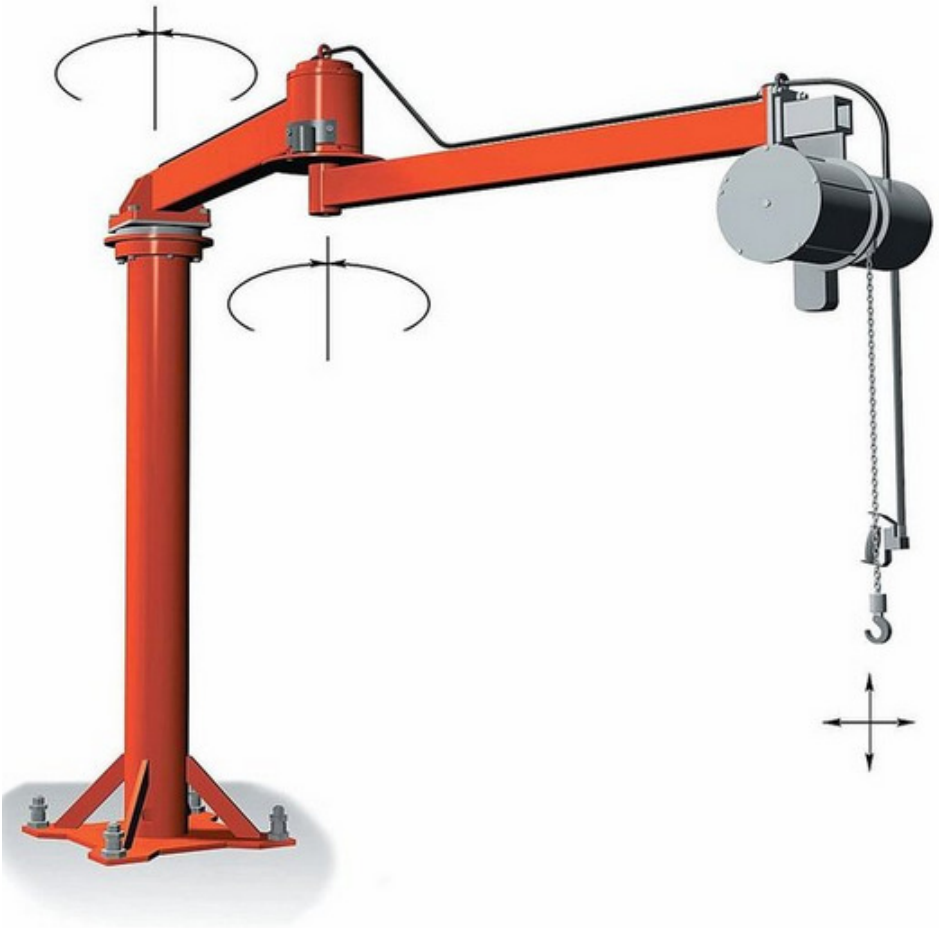

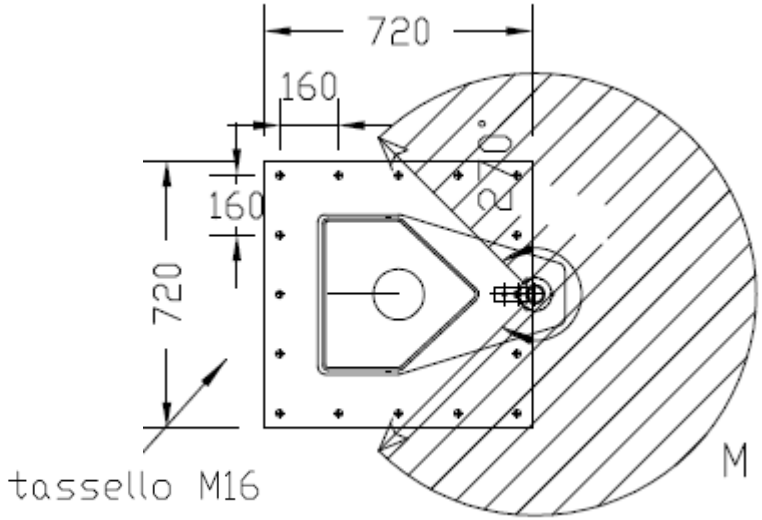

Carichi STATICI derivanti dall'azione della gru
a bandiera sulle strutture del cliente
(Da far controllare al progettista del capannone)
M = momento flettente ribaltante alla
base = 7200 kgxm
N = carico verticale di compressione
alla base = 2000 kg

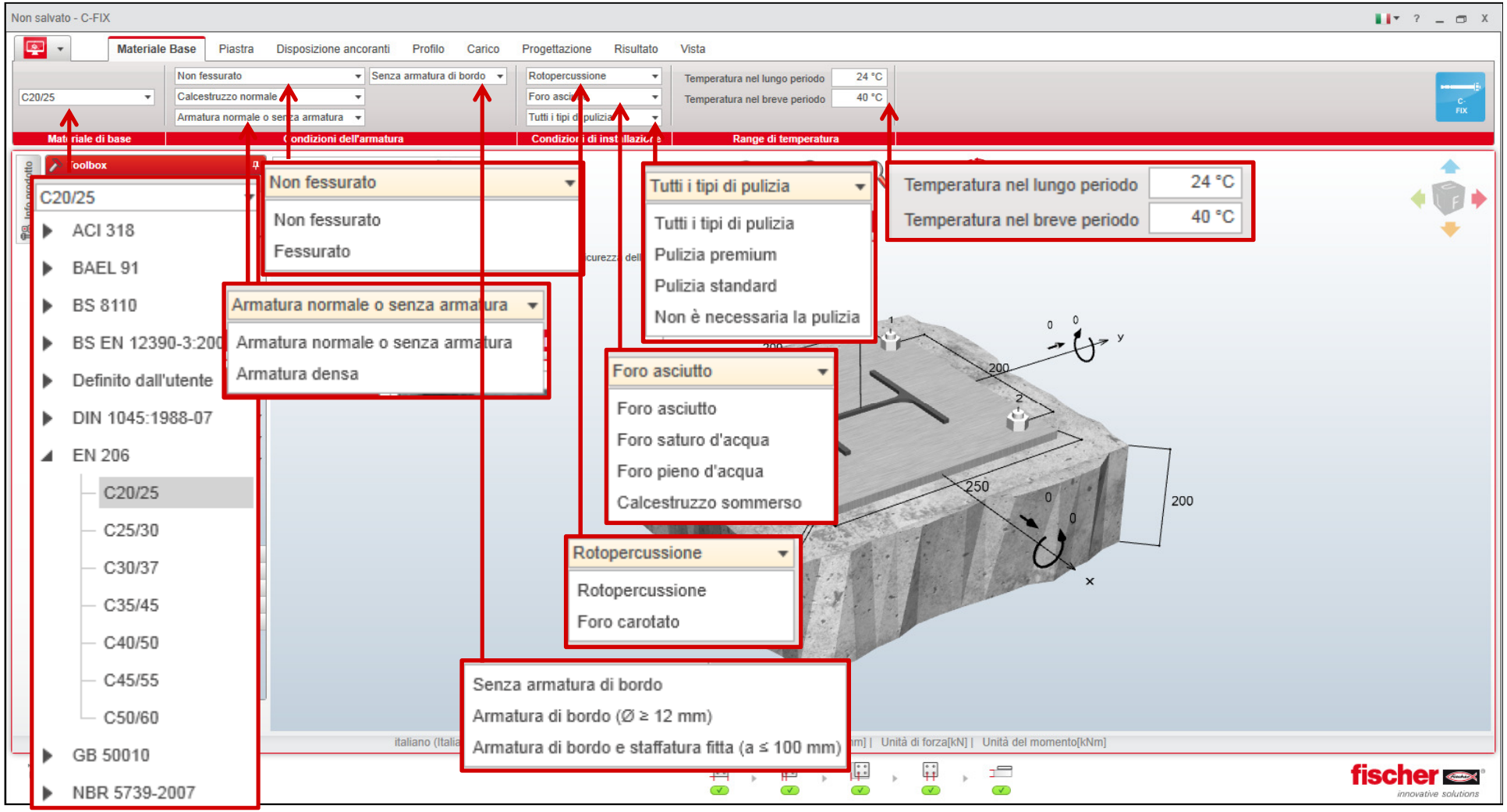
Non salvato - C-FIX
Materiale Base
Piastra
Disposizione ancoranti
Profilo
Carico
Progettazione
Risultato
Vista
C20/25
Non fessurato
Calcestruzzo normale
Armatura normale o senza armatura
Senza armatura di bordo
Rotopercussione
Foro asciutto
Tutti i tipi di pulizia
Temperatura nel lungo periodo
24 °C
Temperatura nel breve periodo
40 °C
Materiale di base
Condizioni dell'armatura
Condizioni di installazione
Range di temperatura
Toolbox
C20/25
ACI 318
BAEL 91
BS 8110
BS EN 12390-3:200
Definito dall'utente
DIN 1045:1988-07
EN 206
C20/25
C25/30
C30/37
C35/45
C40/50
C45/55
C50/60
GB 50010
NBR 5739-2007
Non fessurato
Non fessurato
Fessurato
Armatura normale o senza armatura
Armatura normale o senza armatura
Armatura densa
Tutti i tipi di pulizia
Tutti i tipi di pulizia
Pulizia premium
Pulizia standard
Non è necessaria la pulizia
Foro asciutto
Foro asciutto
Foro saturo d'acqua
Foro pieno d'acqua
Calcestruzzo sommerso
Rotopercussione
Rotopercussione
Foro carotato
Senza armatura di bordo
Armatura di bordo (Ø ≥ 12 mm)
Armatura di bordo e staffatura fitta (a ≤ 100 mm)
Temperatura nel lungo periodo
24 °C
Temperatura nel breve periodo
40 °C
200
250
200
Unità di forza[kN] | Unità del momento[kNm]
fischer
innovative solutions

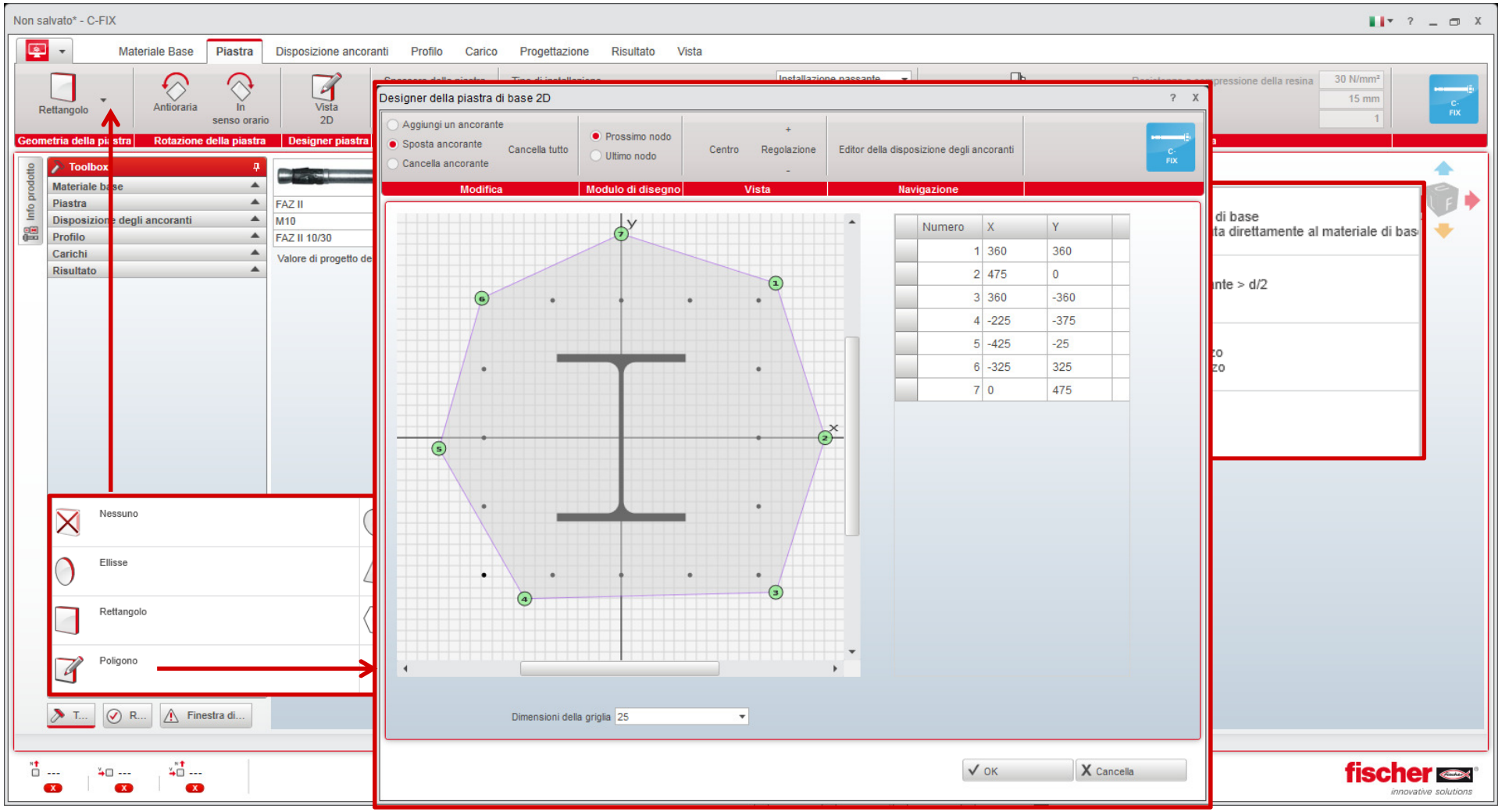
Non salvato* - C-FIX
Materiale Base
Piastra
Disposizione ancoranti
Profilo
Carico
Progettazione
Risultato
Vista
Rettangolo
Antioraria
In senso orario
Vista 2D
Geometria della piastra
Rotazione della piastra
Designer piastra
Toolbox
Materiale base
Piastra
Disposizione degli ancoranti
Profilo
Carichi
Risultato
Info prodotto
FAZ II
M10
FAZ II 10/30
Valore di progetto de
Nessuno
Ellisse
Rettangolo
Poligono
Finestra di...
Designer della piastra di base 2D
Aggiungi un ancorante
Sposta ancorante
Cancella ancorante
Cancella tutto
Prossimo nodo
Ultimo nodo
Centro
Regolazione
Editor della disposizione degli ancoranti
Modifica
Modulo di disegno
Vista
Navigazione
Numero X Y
1 360 360
2 475 0
3 360 -360
4 -225 -375
5 -425 -25
6 -325 325
7 0 475
Dimensioni della griglia 25
OK
Cancella
30 N/mm²
15 mm
1
fischer
innovative solutions

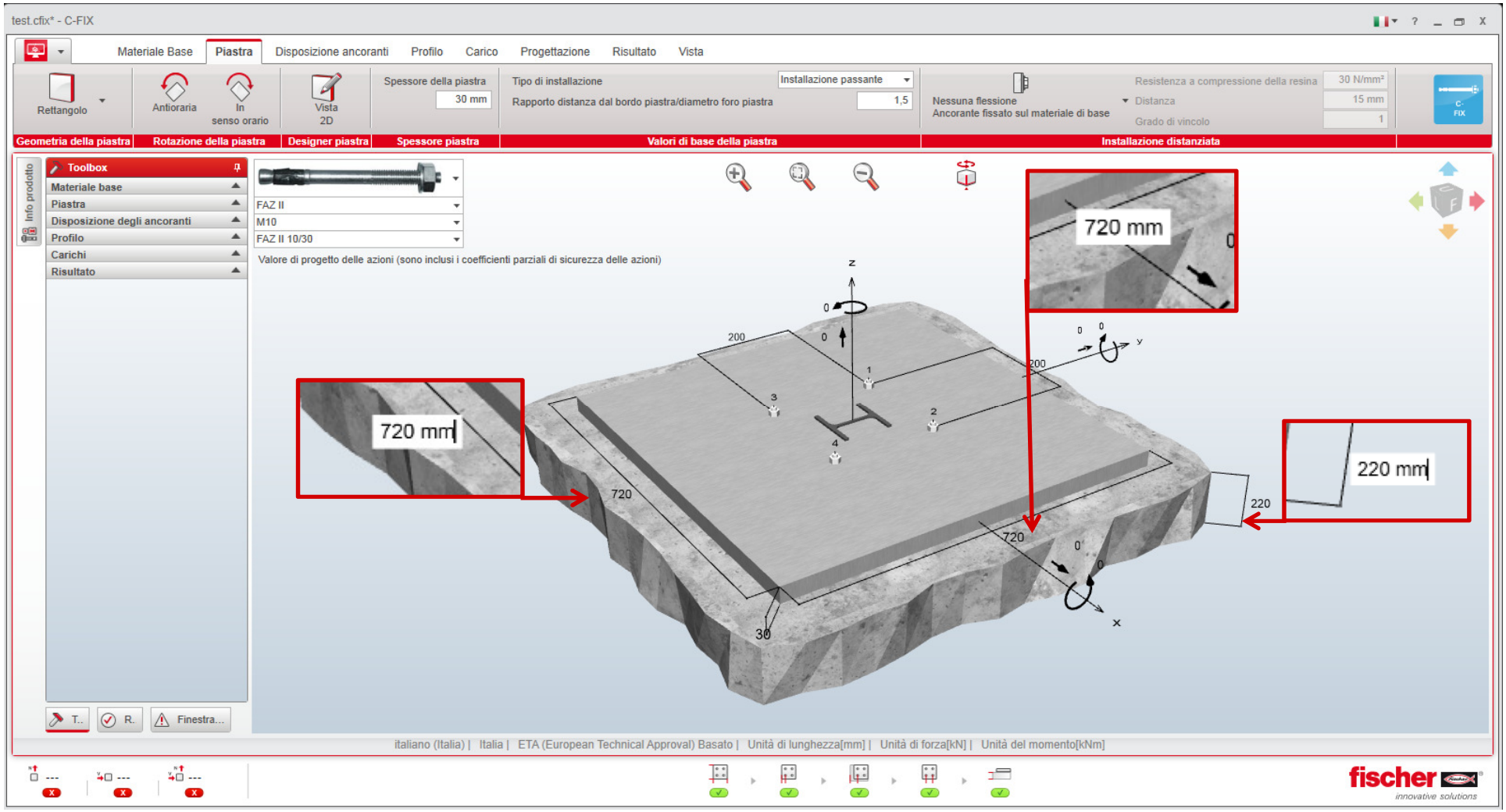
test.cfix* - C-FIX
Materiale Base
Piastra
Disposizione ancoranti
Profilo
Carico
Progettazione
Risultato
Vista
Rettangolo
Antioraria
In senso orario
Vista 2D
Spessore della piastra
30 mm
Tipo di installazione
Installazione passante
Rapporto distanza dal bordo piastra/diametro foro piastra
1,5
Nessuna flessione
Ancorante fissato sul materiale di base
Resistenza a compressione della resina
30 N/mm²
Distanza
15 mm
Grado di vincolo
1
Geometria della piastra
Rotazione della piastra
Designer piastra
Spessore piastra
Valori di base della piastra
Installazione distanziata
Info prodotto
Toolbox
Materiale base
Piastra
Disposizione degli ancoranti
Profilo
Carichi
Risultato
FAZ II
M10
FAZ II 10/30
Valore di progetto delle azioni (sono inclusi i coefficienti parziali di sicurezza delle azioni)
720 mm
720 mm
220 mm
200
200
720
720
220
30
T..
R..
Finestra...
italiano (Italia) | Italia | ETA (European Technical Approval) Basato | Unità di lunghezza[mm] | Unità di forza[kN] | Unità del momento[kNm]

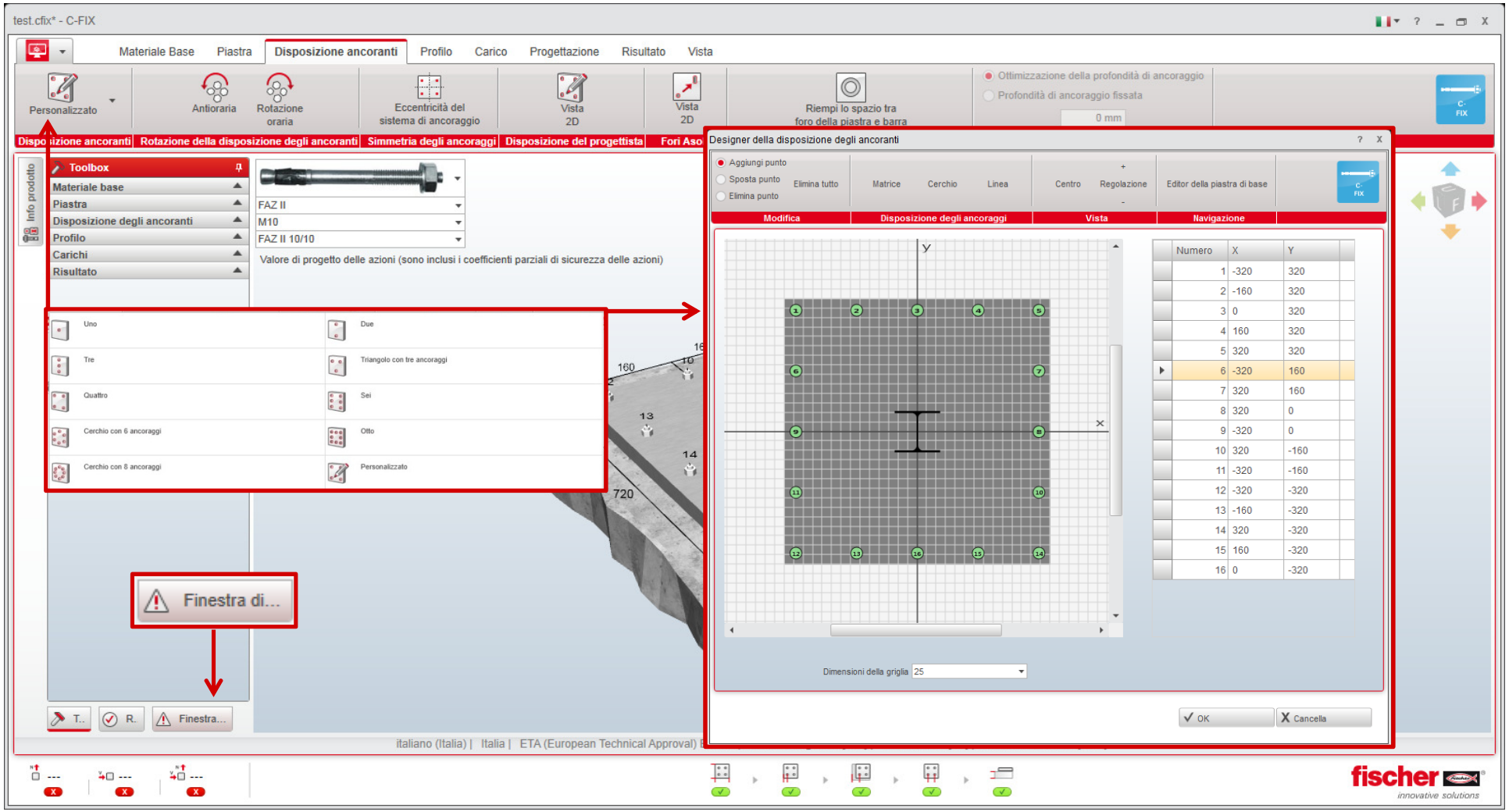
test.cfix* - C-FIX
Materiale Base
Piastra
Disposizione ancoranti
Profilo
Carico
Progettazione
Risultato
Vista
Personalizzato
Antioraria
Rotazione oraria
Eccentricità del sistema di ancoraggio
Vista 2D
Riempi lo spazio tra foro della piastra e barra
Ottimizzazione della profondità di ancoraggio
Profondità di ancoraggio fissata
Rotazione della disposizione degli ancoranti
Simmetria degli ancoraggi
Disposizione del progettista
Toolbox
Materiale base
Piastra
Disposizione degli ancoranti
Profilo
Carichi
Risultato
Info prodotto
FAZ II
M10
FAZ II 10/10
Valore di progetto delle azioni (sono inclusi i coefficienti parziali di sicurezza delle azioni)
Uno
Due
Tre
Triangolo con tre ancoraggi
Quattro
Sei
Cerchio con 6 ancoraggi
Otto
Cerchio con 8 ancoraggi
Personalizzato
Finestra di...
Finestra...
Designer della disposizione degli ancoranti
Aggiungi punto
Sposta punto
Elimina punto
Elimina tutto
Matrice
Cerchio
Linea
Centro
Regolazione
Editor della piastra di base
Modifica
Disposizione degli ancoraggi
Vista
Navigazione
Numero X Y
1 -320 320
2 -160 320
3 0 320
4 160 320
5 320 320
6 -320 160
7 320 160
8 320 0
9 -320 0
10 320 -160
11 -320 -160
12 -320 -320
13 -160 -320
14 320 -320
15 160 -320
16 0 -320
Dimensioni della griglia 25
OK
Cancella
italiano (Italia) | Italia | ETA (European Technical Approval)

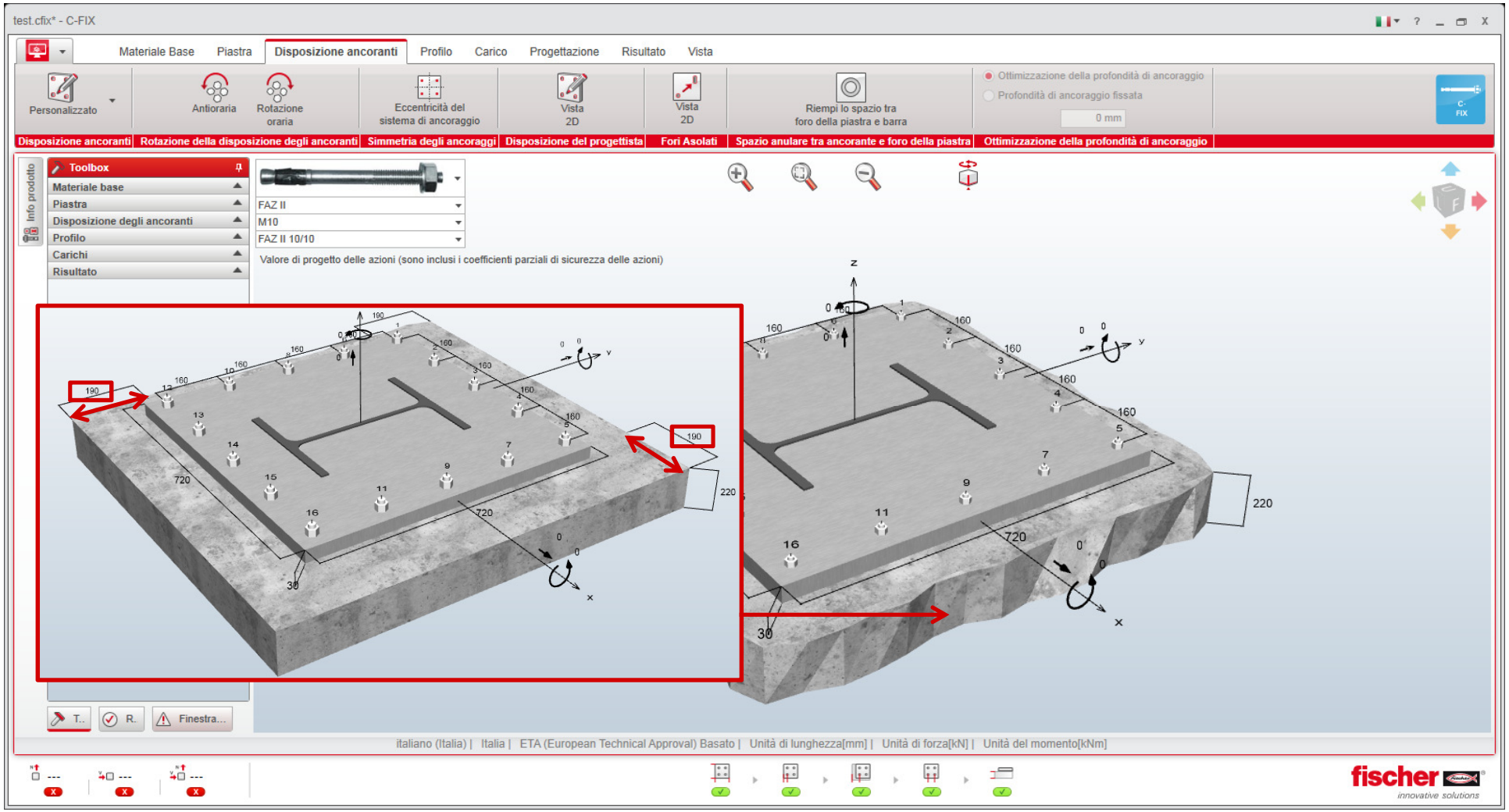
test.cfix* - C-FIX
Materiale Base
Piastra
Disposizione ancoranti
Profilo
Carico
Progettazione
Risultato
Vista
Personalizzato
Antioraria
Rotazione oraria
Eccentricità del sistema di ancoraggio
Vista 2D
Vista 2D
Riempi lo spazio tra foro della piastra e barra
Ottimizzazione della profondità di ancoraggio
Profondità di ancoraggio fissata
0 mm
Disposizione ancoranti
Rotazione della disposizione degli ancoranti
Simmetria degli ancoraggi
Disposizione del progettista
Fori Asolati
Spazio anulare tra ancorante e foro della piastra
Ottimizzazione della profondità di ancoraggio
Info prodotto
Toolbox
Materiale base
Piastra
Disposizione degli ancoranti
Profilo
Carichi
Risultato
FAZ II
M10
FAZ II 10/10
Valore di progetto delle azioni (sono inclusi i coefficienti parziali di sicurezza delle azioni)
190
160
720
220
30
T..
R.
Finestra...
italiano (Italia) | Italia | ETA (European Technical Approval) Basato | Unità di lunghezza[mm] | Unità di forza[kN] | Unità del momento[kNm]

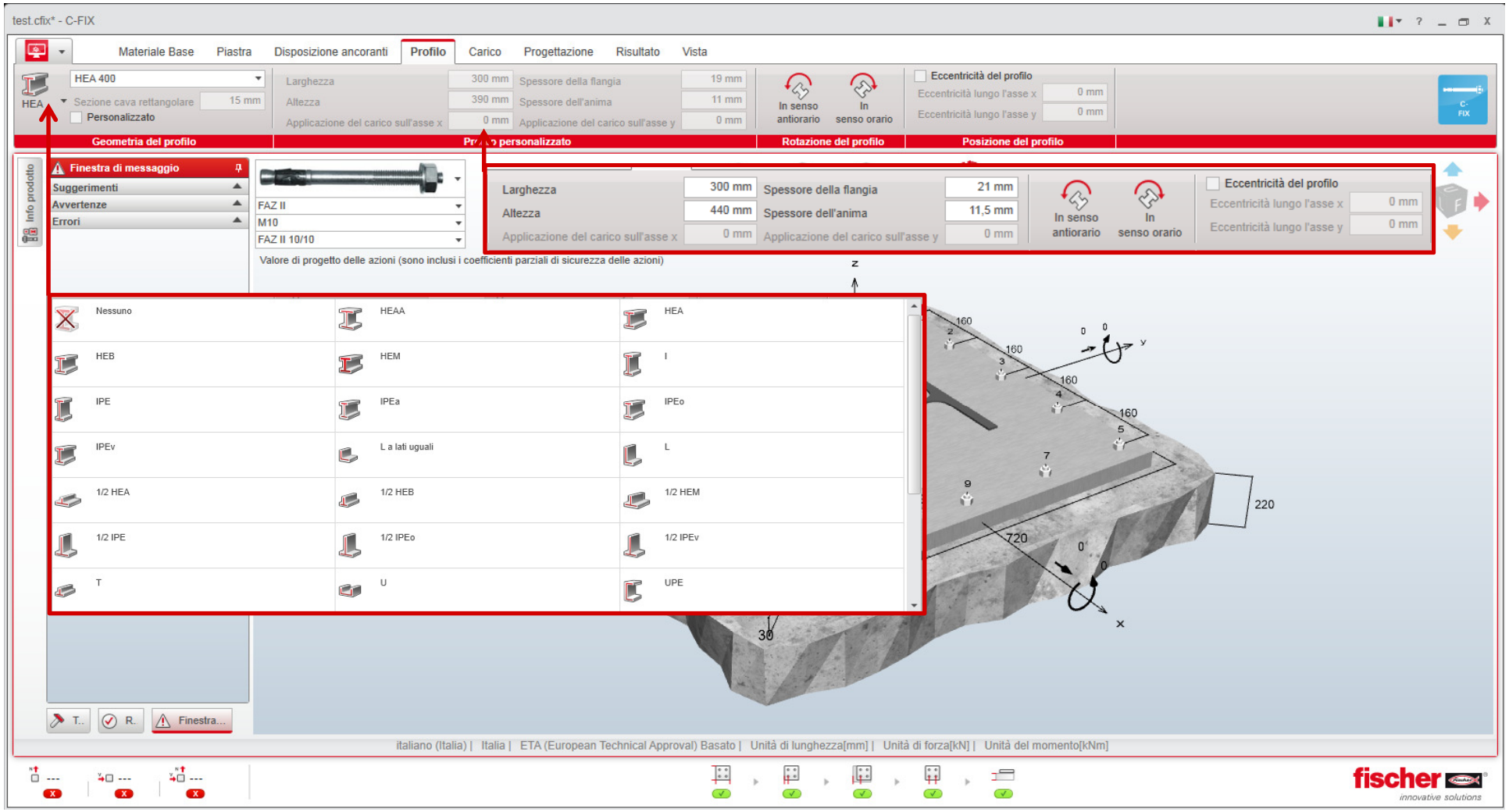
test.cfix* - C-FIX
Materiale Base
Piastra
Disposizione ancoranti
Profilo
Carico
Progettazione
Risultato
Vista
HEA 400
Sezione cava rettangolare
15 mm
Personalizzato
Larghezza
300 mm
Altezza
390 mm
Applicazione del carico sull'asse x
0 mm
Spessore della flangia
19 mm
Spessore dell'anima
11 mm
Applicazione del carico sull'asse y
0 mm
In senso antiorario
In senso orario
Eccentricità del profilo
Eccentricità lungo l'asse x
0 mm
Eccentricità lungo l'asse y
0 mm
Geometria del profilo
Rotazione del profilo
Posizione del profilo
Info prodotto
Finestra di messaggio
Suggerimenti
Avvertenze
Errori
FAZ II
M10
FAZ II 10/10
Larghezza
300 mm
Altezza
440 mm
Applicazione del carico sull'asse x
0 mm
Spessore della flangia
21 mm
Spessore dell'anima
11,5 mm
Applicazione del carico sull'asse y
0 mm
Valore di progetto delle azioni (sono inclusi i coefficienti parziali di sicurezza delle azioni)
Nessuno
HEAA
HEA
HEB
HEM
I
IPE
IPEa
IPEo
IPEv
L a lati uguali
L
1/2 HEA
1/2 HEB
1/2 HEM
1/2 IPE
1/2 IPEo
1/2 IPEv
T
U
UPE
160
720
220
30
T..
R.
Finestra...
italiano (Italia) | Italia | ETA (European Technical Approval) Basato | Unità di lunghezza[mm] | Unità di forza[kN] | Unità del momento[kNm]
fischer
innovative solutions

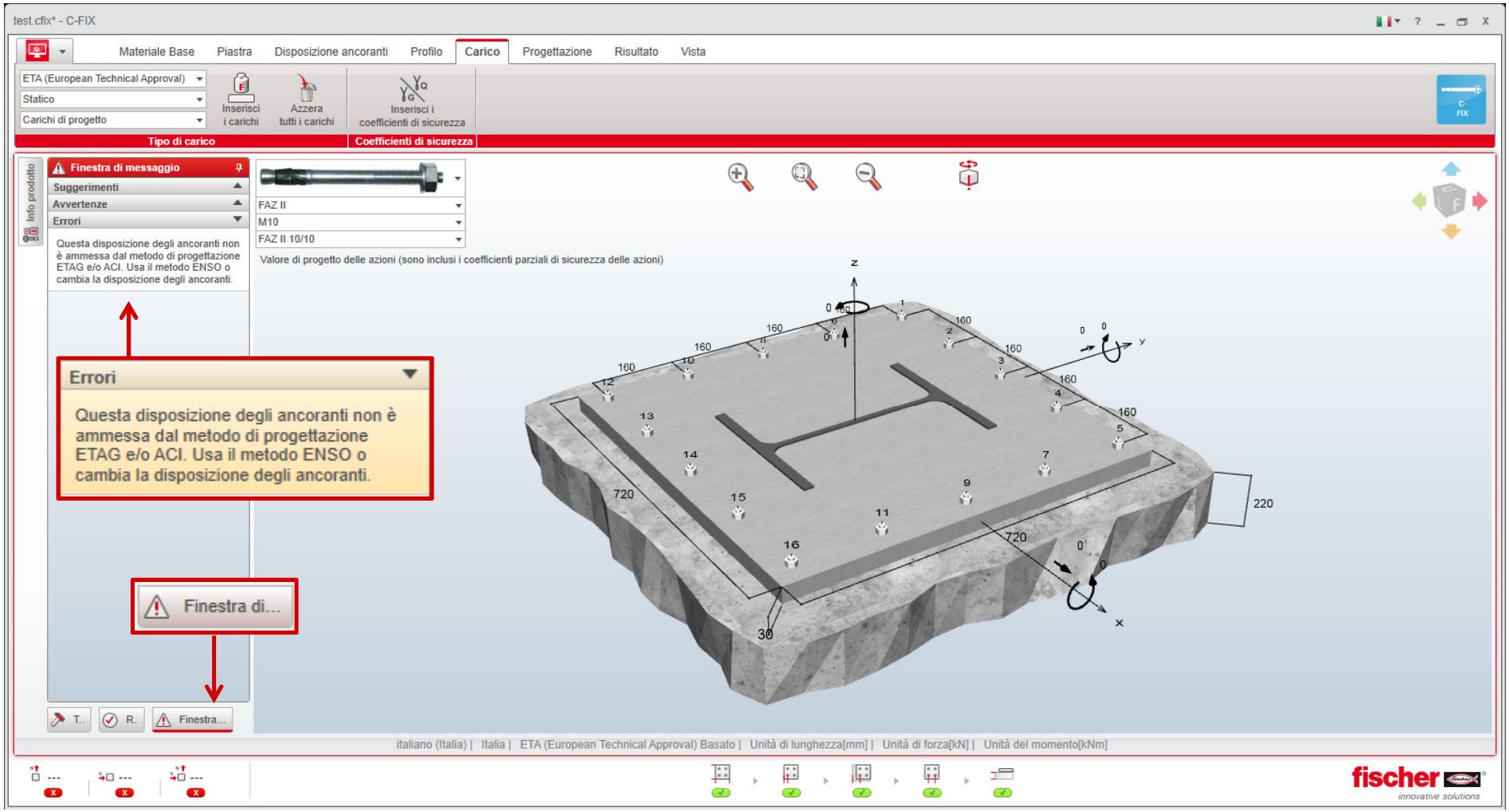
test.cfix* - C-FIX
Materiale Base
Piastra
Disposizione ancoranti
Profilo
Carico
Progettazione
Risultato
Vista
ETA (European Technical Approval)
Statico
Carichi di progetto
Inserisci i carichi
Azzera tutti i carichi
Inserisci i coefficienti di sicurezza
Tipo di carico
Coefficienti di sicurezza
Info prodotto
Finestra di messaggio
Suggerimenti
Avvertenze
Errori
Questa disposizione degli ancoranti non è ammessa dal metodo di progettazione ETAG e/o ACI. Usa il metodo ENSO o cambia la disposizione degli ancoranti.
FAZ II
M10
FAZ II 10/10
Valore di progetto delle azioni (sono inclusi i coefficienti parziali di sicurezza delle azioni)
Errori
Questa disposizione degli ancoranti non è ammessa dal metodo di progettazione ETAG e/o ACI. Usa il metodo ENSO o cambia la disposizione degli ancoranti.
Finestra di...
T..
R.
Finestra...
720
720
220
160
italiano (Italia) | Italia | ETA (European Technical Approval) Basato | Unità di lunghezza[mm] | Unità di forza[kN] | Unità del momento[kNm]

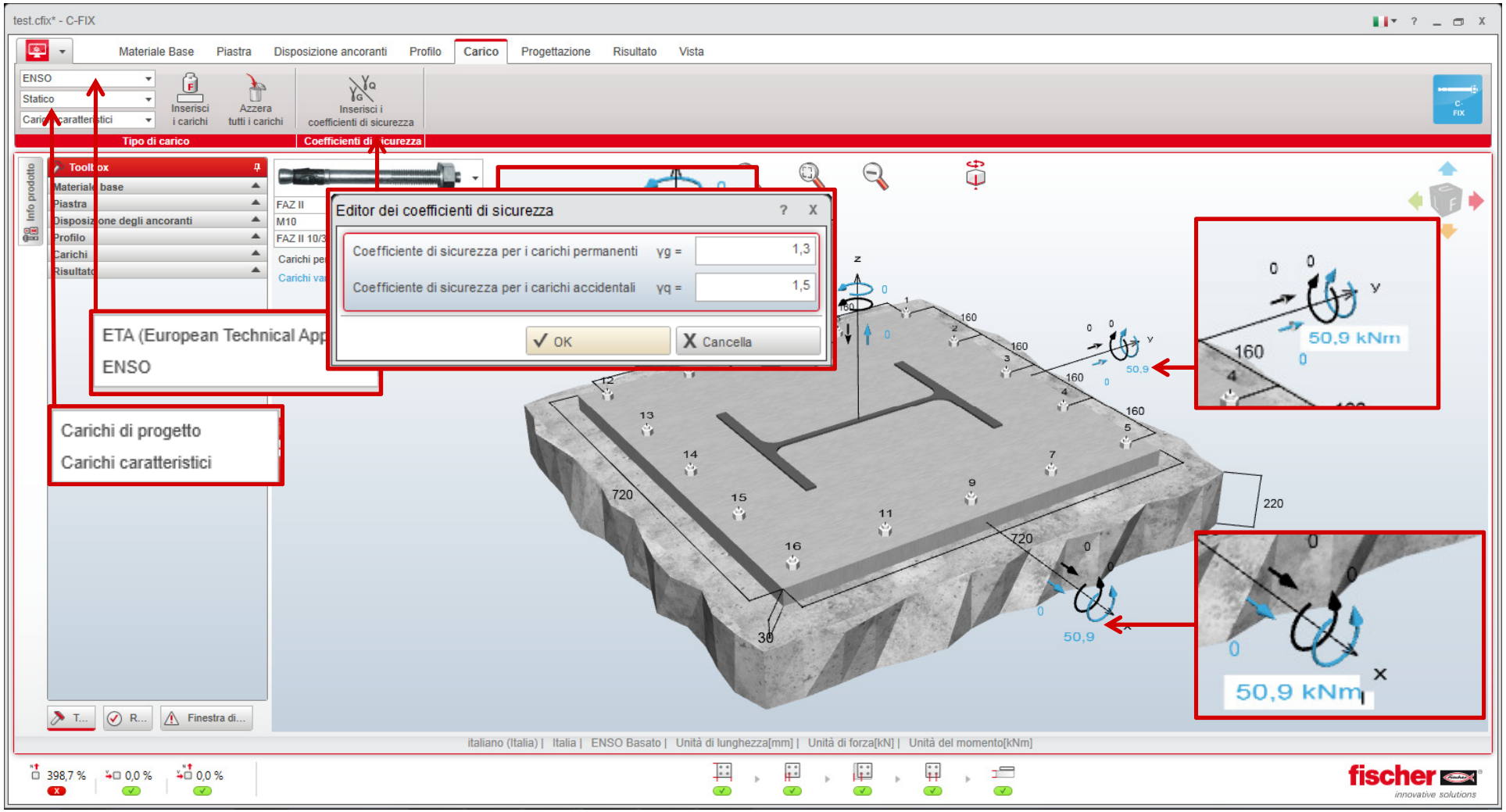
test.cfix* - C-FIX
Materiale Base
Piastra
Disposizione ancoranti
Profilo
Carico
Progettazione
Risultato
Vista
ENSO
Statico
Inserisci i carichi
Azzera tutti i carichi
Inserisci i coefficienti di sicurezza
Tipo di carico
Coefficienti di sicurezza
Toolbox
Materiale base
Piastra
Disposizione degli ancoranti
Profilo
Carichi
Risultato
Info prodotto
FAZ II
M10
Editor dei coefficienti di sicurezza
Coefficiente di sicurezza per i carichi permanenti γg = 1,3
Coefficiente di sicurezza per i carichi accidentali γq = 1,5
OK
Cancella
ETA (European Technical App
ENSO
Carichi di progetto
Carichi caratteristici
50,9 kNm
50,9
720
220
160
italiano (Italia) | Italia | ENSO Basato | Unità di lunghezza[mm] | Unità di forza[kN] | Unità del momento[kNm]
398,7 %
0,0 %
0,0 %

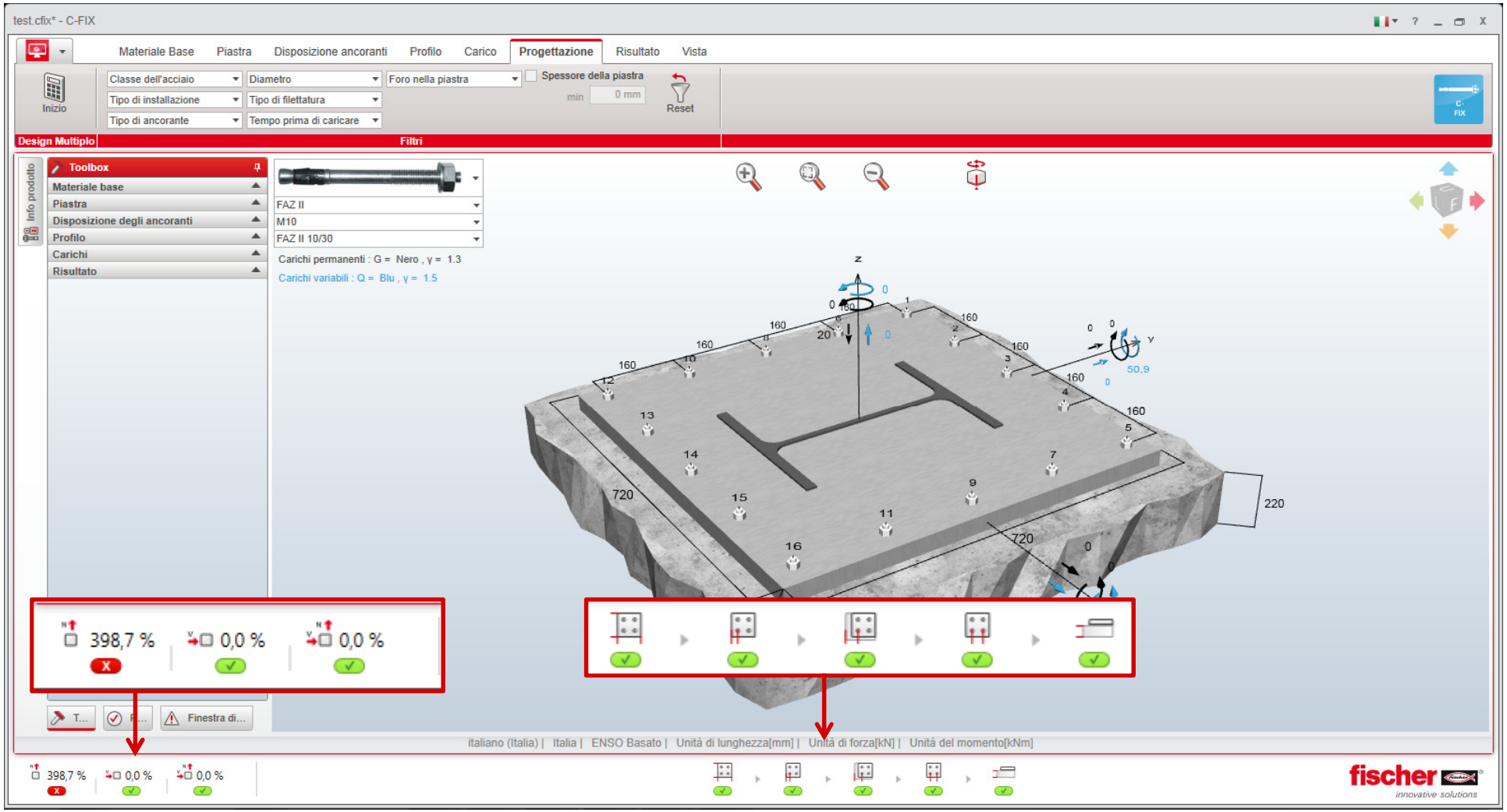
test.cfix* - C-FIX
Materiale Base
Piastra
Disposizione ancoranti
Profilo
Carico
Progettazione
Risultato
Vista
Inizio
Classe dell'acciaio
Diametro
Foro nella piastra
Spessore della piastra
Tipo di installazione
Tipo di filettatura
Tipo di ancorante
Tempo prima di caricare
Reset
Design Multiplo
Filtri
Toolbox
Materiale base
Piastra
Disposizione degli ancoranti
Profilo
Carichi
Risultato
Info prodotto
FAZ II
M10
FAZ II 10/30
Carichi permanenti : G = Nero , γ = 1.3
Carichi variabili : Q = Blu , γ = 1.5
398,7 %
0,0 %
0,0 %
Finestra di...
italiano (Italia) | Italia | ENSO Basato | Unità di lunghezza[mm] | Unità di forza[kN] | Unità del momento[kNm]
fischer
innovative solutions

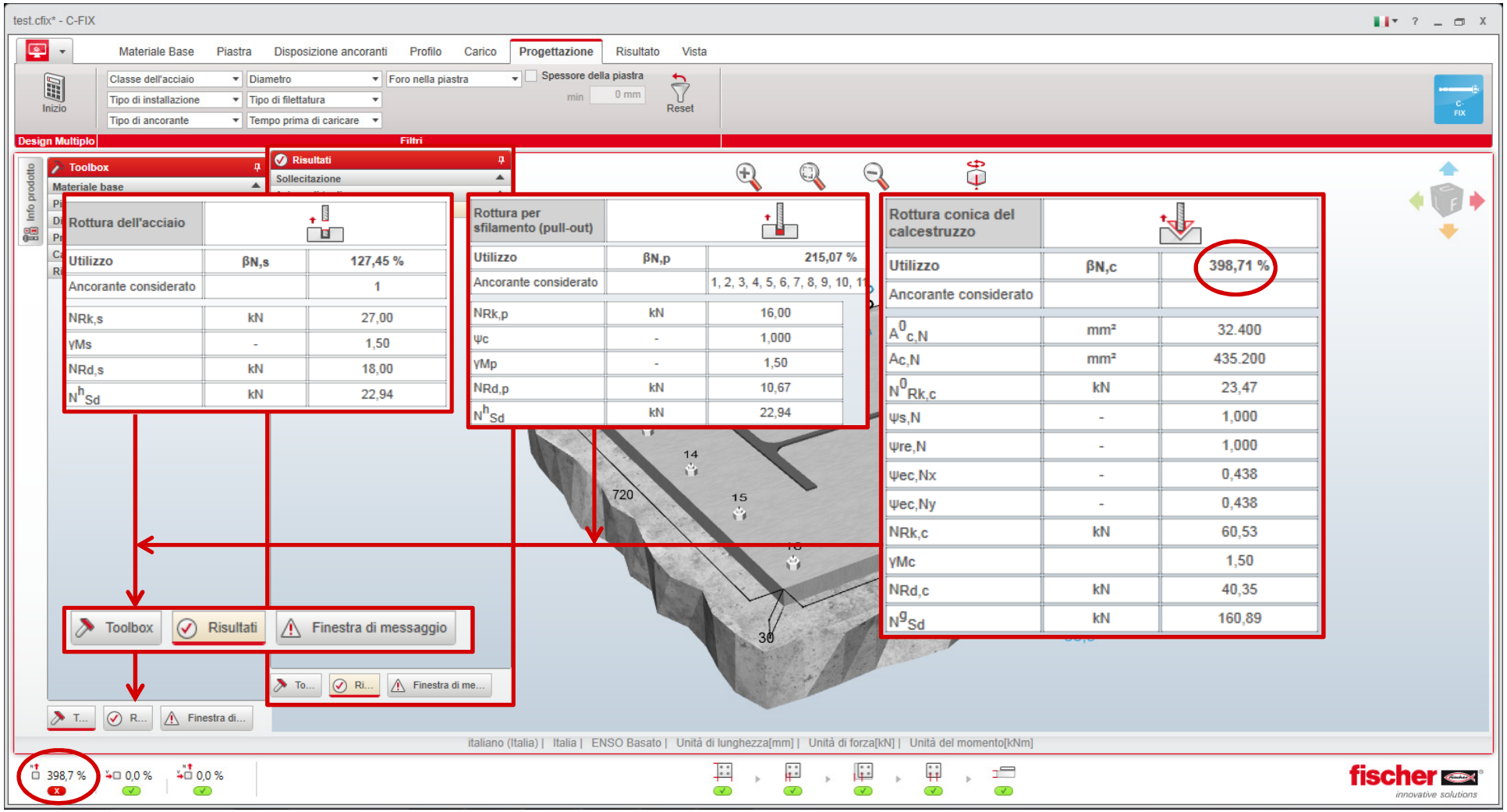

Rottura dell'acciaio		
Utilizzo	βN,s	127,45 %
Ancorante considerato		1
NRk,s	kN	27,00
γMs	-	1,50
NRd,s	kN	18,00
N^h_{Sd}	kN	22,94

Rottura per sfilamento (pull-out)		
Utilizzo	βN,p	215,07 %
Ancorante considerato		1, 2, 3, 4, 5, 6, 7, 8, 9, 10, 11
NRk,p	kN	16,00
ψc	-	1,000
γMp	-	1,50
NRd,p	kN	10,67
N^h_{Sd}	kN	22,94

Rottura conica del calcestruzzo		
Utilizzo	βN,c	398,71 %
Ancorante considerato		
$A^0_{c,N}$	mm²	32.400
Ac,N	mm²	435.200
$N^0_{Rk,c}$	kN	23,47
ψs,N	-	1,000
ψre,N	-	1,000
ψec,Nx	-	0,438
ψec,Ny	-	0,438
NRk,c	kN	60,53
γMc		1,50
NRd,c	kN	40,35
N^g_{Sd}	kN	160,89

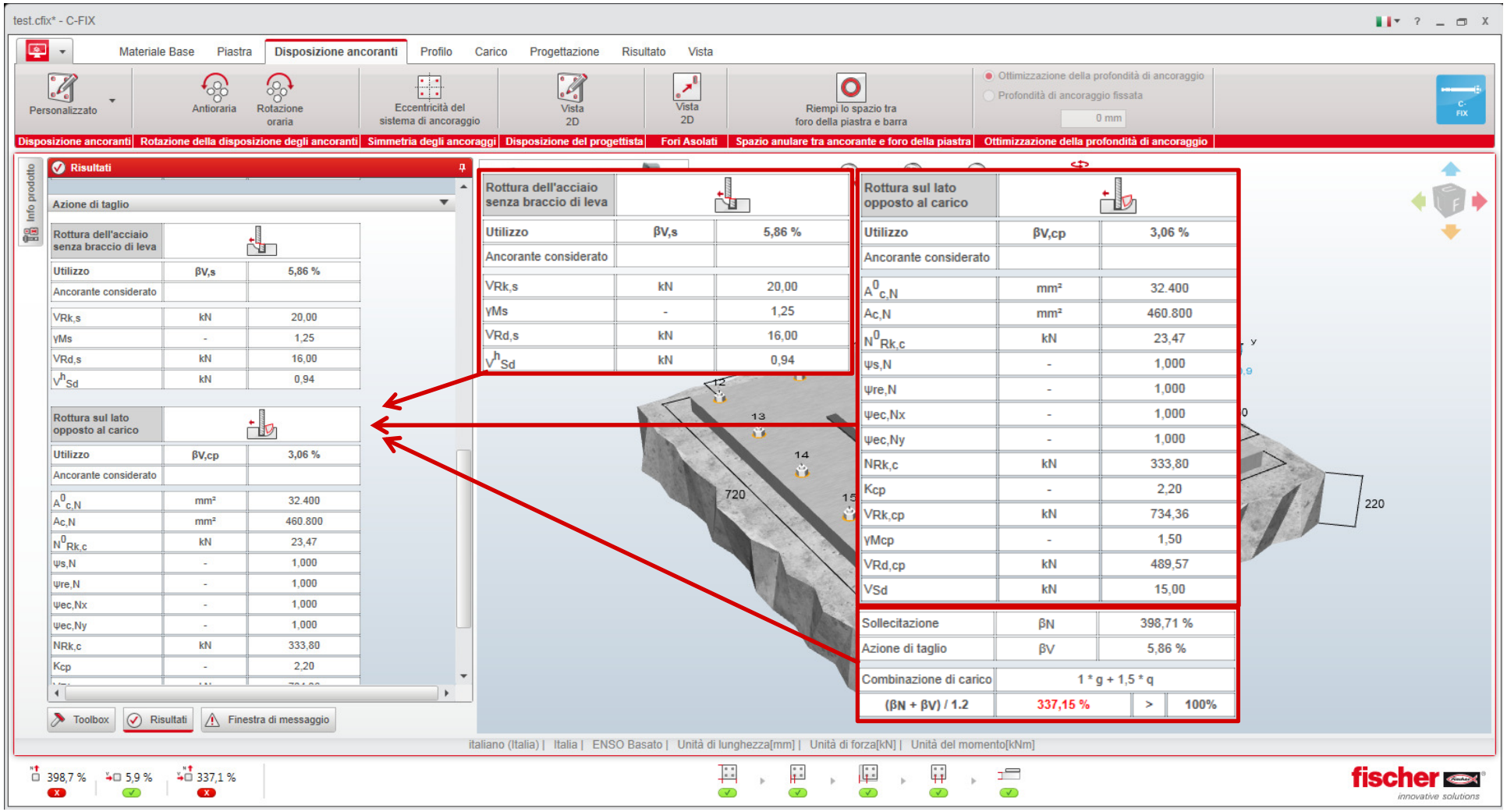
test.cfix* - C-FIX
Materiale Base
Piastra
Disposizione ancoranti
Profilo
Carico
Progettazione
Risultato
Vista
Personalizzato
Antioraria
Rotazione oraria
Eccentricità del sistema di ancoraggio
Vista 2D
Vista 2D
Riempi lo spazio tra foro della piastra e barra
Ottimizzazione della profondità di ancoraggio
Profondità di ancoraggio fissata
0 mm
Disposizione ancoranti
Rotazione della disposizione degli ancoranti
Simmetria degli ancoraggi
Disposizione del progettista
Fori Asolati
Spazio anulare tra ancorante e foro della piastra
Ottimizzazione della profondità di ancoraggio
Info prodotto
Risultati
Azione di taglio
Rottura dell'acciaio senza braccio di leva
Utilizzo βV,s 5,86 %
Ancorante considerato
VRk,s kN 20,00
γMs - 1,25
VRd,s kN 16,00
V^h Sd kN 0,94
Rottura sul lato opposto al carico
Utilizzo βV,cp 3,06 %
Ancorante considerato
A^0 c,N mm² 32.400
Ac,N mm² 460.800
N^0 Rk,c kN 23,47
ψs,N - 1,000
ψre,N - 1,000
ψec,Nx - 1,000
ψec,Ny - 1,000
NRk,c kN 333,80
Kcp - 2,20
VRk,cp kN 734,36
γMcp - 1,50
VRd,cp kN 489,57
VSd kN 15,00
Sollecitazione βN 398,71 %
Azione di taglio βV 5,86 %
Combinazione di carico 1 * g + 1,5 * q
(βN + βV) / 1.2 337,15 % > 100%
720
220
Toolbox
Risultati
Finestra di messaggio
italiano (Italia) | Italia | ENSO Basato | Unità di lunghezza[mm] | Unità di forza[kN] | Unità del momento[kNm]
398,7 %
5,9 %
337,1 %
fischer
innovative solutions

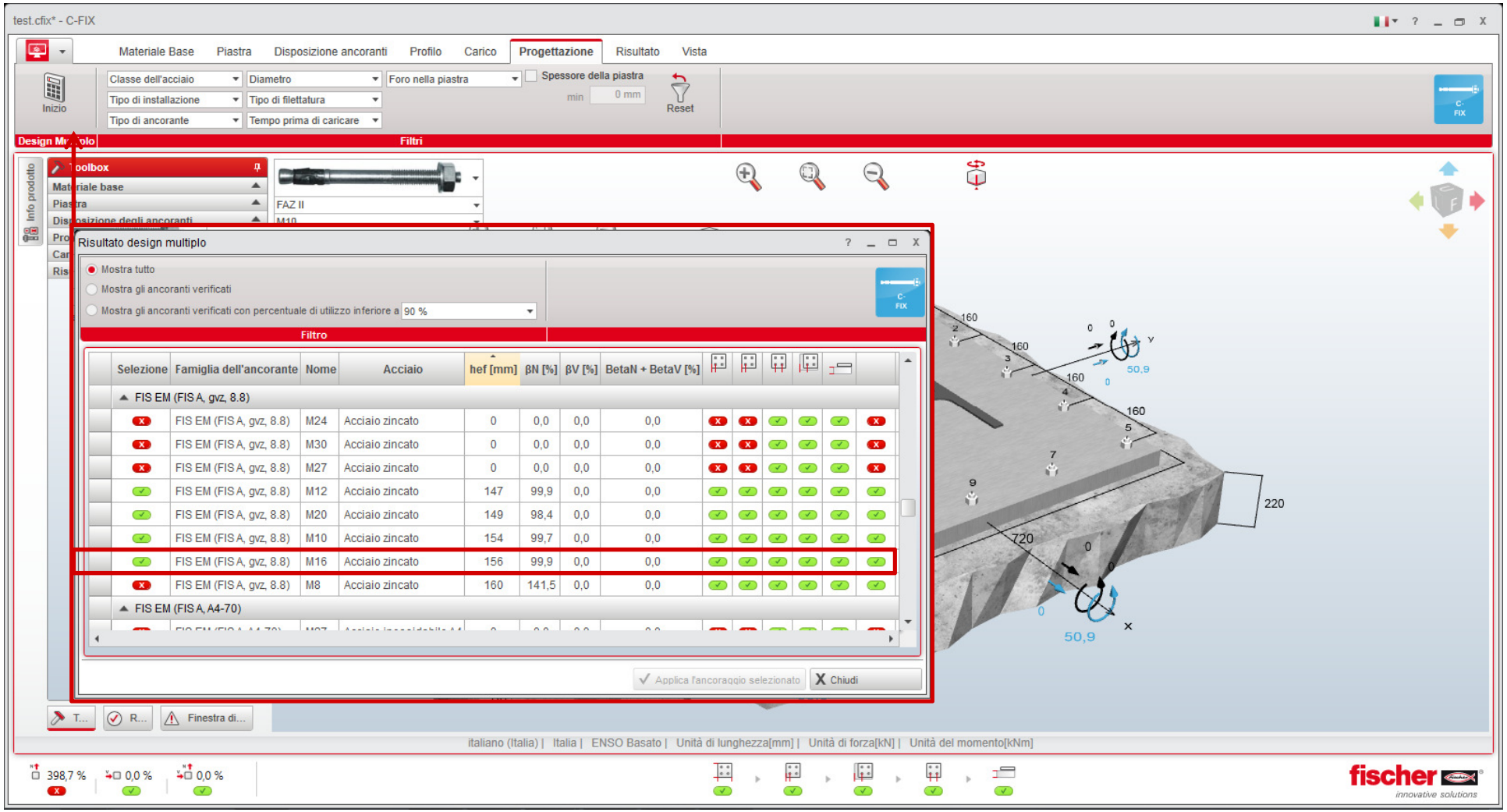
test.cfix* - C-FIX
Materiale Base
Piastra
Disposizione ancoranti
Profilo
Carico
Progettazione
Risultato
Vista
Inizio
Classe dell'acciaio
Diametro
Foro nella piastra
Spessore della piastra
Tipo di installazione
Tipo di filettatura
Tipo di ancorante
Tempo prima di caricare
Reset
Filtri
Toolbox
Materiale base
Piastra
Disposizione degli ancoranti
FAZ II
Risultato design multiplo
Mostra tutto
Mostra gli ancoranti verificati
Mostra gli ancoranti verificati con percentuale di utilizzo inferiore a 90 %
Filtro
Selezione
Famiglia dell'ancorante
Nome
Acciaio
hef [mm]
βN [%]
βV [%]
BetaN + BetaV [%]
FIS EM (FIS A, gvz, 8.8)
FIS EM (FIS A, gvz, 8.8) M24 Acciaio zincato 0 0,0 0,0 0,0
FIS EM (FIS A, gvz, 8.8) M30 Acciaio zincato 0 0,0 0,0 0,0
FIS EM (FIS A, gvz, 8.8) M27 Acciaio zincato 0 0,0 0,0 0,0
FIS EM (FIS A, gvz, 8.8) M12 Acciaio zincato 147 99,9 0,0 0,0
FIS EM (FIS A, gvz, 8.8) M20 Acciaio zincato 149 98,4 0,0 0,0
FIS EM (FIS A, gvz, 8.8) M10 Acciaio zincato 154 99,7 0,0 0,0
FIS EM (FIS A, gvz, 8.8) M16 Acciaio zincato 156 99,9 0,0 0,0
FIS EM (FIS A, gvz, 8.8) M8 Acciaio zincato 160 141,5 0,0 0,0
FIS EM (FIS A, A4-70)
Applica l'ancoraggio selezionato
Chiudi
Finestra di...
160
220
720
50,9
398,7 %
0,0 %
0,0 %
italiano (Italia) | Italia | ENSO Basato | Unità di lunghezza[mm] | Unità di forza[kN] | Unità del momento[kNm]

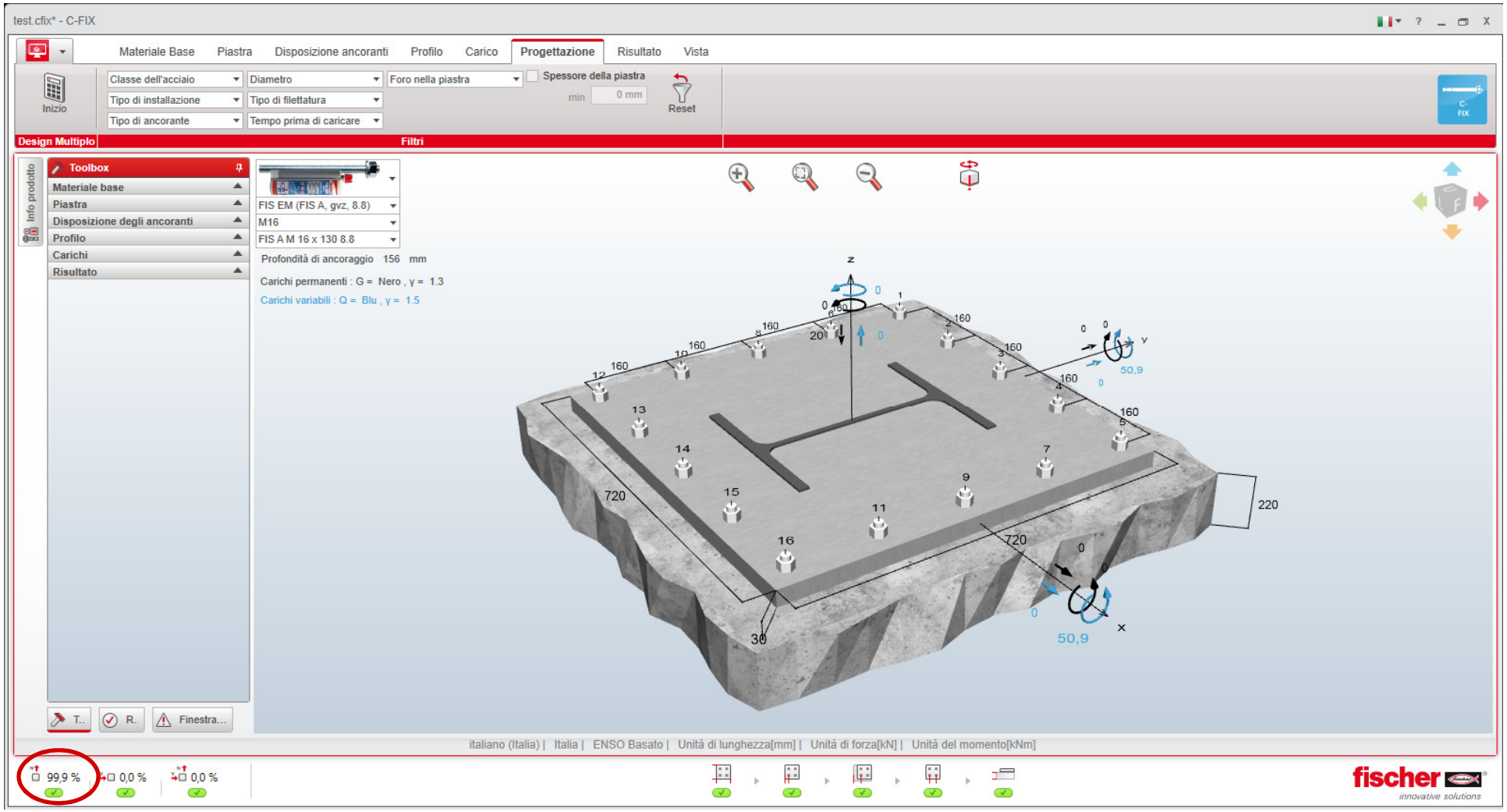
test.cfix* - C-FIX
Materiale Base
Piastra
Disposizione ancoranti
Profilo
Carico
Progettazione
Risultato
Vista
Inizio
Classe dell'acciaio
Diametro
Foro nella piastra
Spessore della piastra
min
0 mm
Reset
Tipo di installazione
Tipo di filettatura
Tipo di ancorante
Tempo prima di caricare
Design Multiplo
Filtri
Info prodotto
Toolbox
Materiale base
Piastra
Disposizione degli ancoranti
Profilo
Carichi
Risultato
FIS EM (FIS A, gvz, 8.8)
M16
FIS A M 16 x 130 8.8
Profondità di ancoraggio 156 mm
Carichi permanenti : G = Nero , γ = 1.3
Carichi variabili : Q = Blu , γ = 1.5
720
720
220
50,9
50,9
T..
R.
Finestra...
italiano (Italia) | Italia | ENSO Basato | Unità di lunghezza[mm] | Unità di forza[kN] | Unità del momento[kNm]
99,9 %
0,0 %
0,0 %

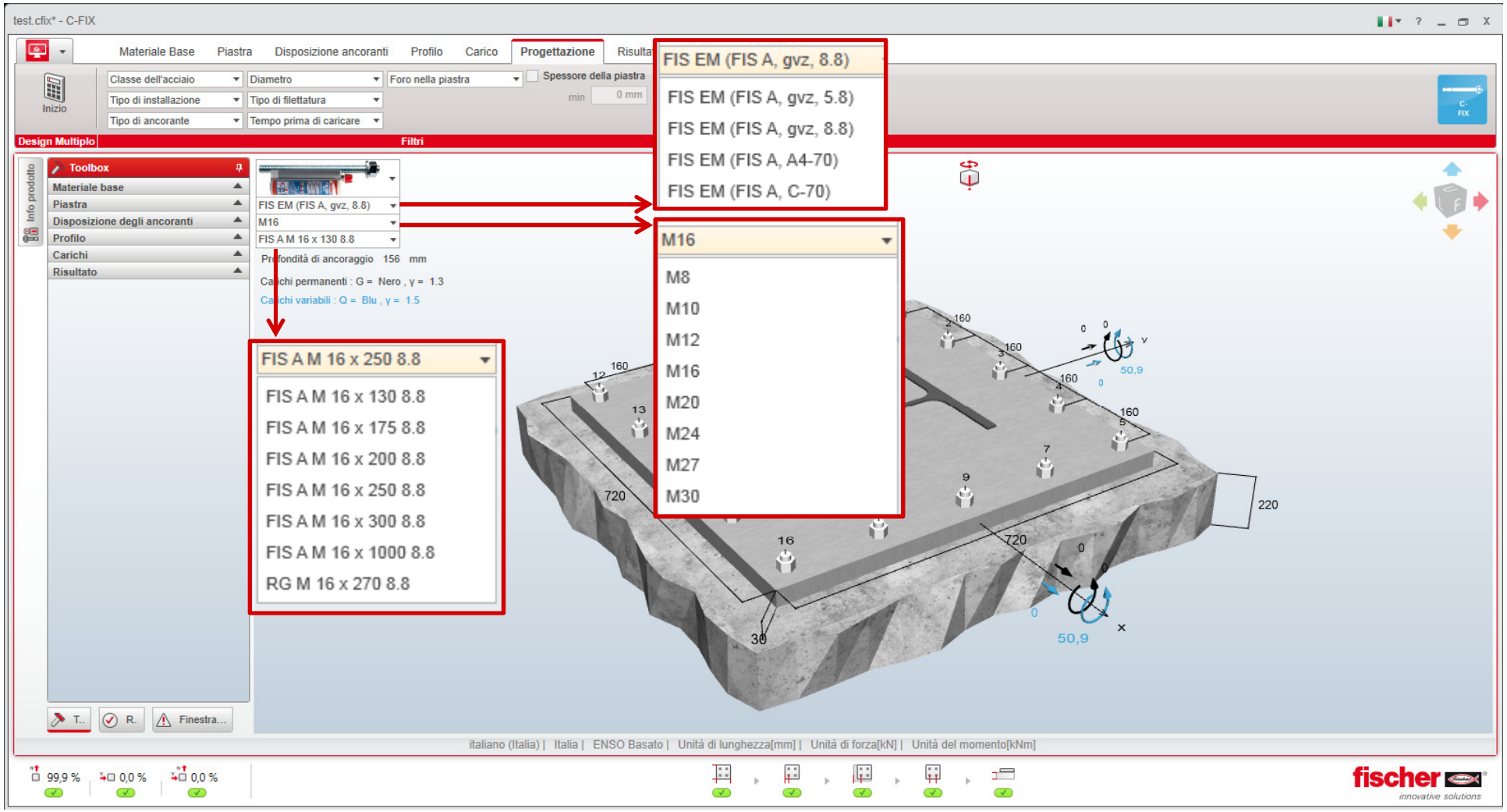
test.cfix* - C-FIX
Materiale Base
Piastra
Disposizione ancoranti
Profilo
Carico
Progettazione
Risulta
Classe dell'acciaio
Diametro
Foro nella piastra
Spessore della piastra
Tipo di installazione
Tipo di filettatura
Tipo di ancorante
Tempo prima di caricare
Inizio
Design Multiplo
Filtri
Toolbox
Materiale base
Piastra
Disposizione degli ancoranti
Profilo
Carichi
Risultato
Info prodotto
FIS EM (FIS A, gvz, 8.8)
M16
FIS A M 16 x 130 8.8
Profondità di ancoraggio 156 mm
Carichi permanenti : G = Nero , γ = 1.3
Carichi variabili : Q = Blu , γ = 1.5
FIS EM (FIS A, gvz, 8.8)
FIS EM (FIS A, gvz, 5.8)
FIS EM (FIS A, gvz, 8.8)
FIS EM (FIS A, A4-70)
FIS EM (FIS A, C-70)
M16
M8
M10
M12
M16
M20
M24
M27
M30
FIS A M 16 x 250 8.8
FIS A M 16 x 130 8.8
FIS A M 16 x 175 8.8
FIS A M 16 x 200 8.8
FIS A M 16 x 250 8.8
FIS A M 16 x 300 8.8
FIS A M 16 x 1000 8.8
RG M 16 x 270 8.8
720
720
220
50,9
50,9
T..
R.
Finestra...
italiano (Italia) | Italia | ENSO Basato | Unità di lunghezza[mm] | Unità di forza[kN] | Unità del momento[kNm]
99,9 %
0,0 %
0,0 %
fischer
innovative solutions

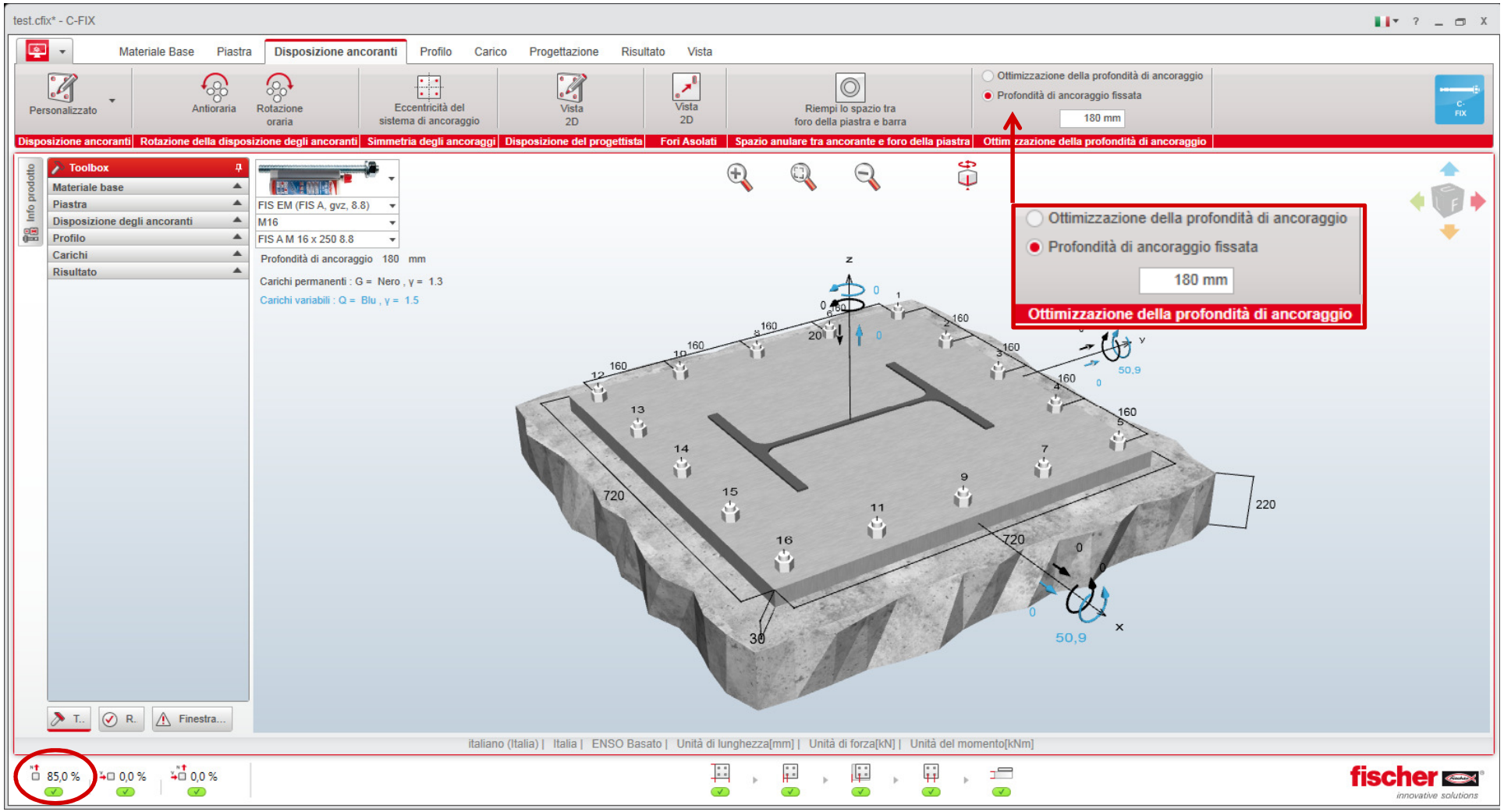
test.cfix* - C-FIX
Materiale Base
Piastra
Disposizione ancoranti
Profilo
Carico
Progettazione
Risultato
Vista
Personalizzato
Antioraria
Rotazione oraria
Eccentricità del sistema di ancoraggio
Vista 2D
Vista 2D
Riempi lo spazio tra foro della piastra e barra
Ottimizzazione della profondità di ancoraggio
Profondità di ancoraggio fissata
180 mm
Disposizione ancoranti
Rotazione della disposizione degli ancoranti
Simmetria degli ancoraggi
Disposizione del progettista
Fori Asolati
Spazio anulare tra ancorante e foro della piastra
Ottimizzazione della profondità di ancoraggio
Info prodotto
Toolbox
Materiale base
Piastra
Disposizione degli ancoranti
Profilo
Carichi
Risultato
FIS EM (FIS A, gvz, 8.8)
M16
FIS A M 16 x 250 8.8
Profondità di ancoraggio 180 mm
Carichi permanenti : G = Nero , γ = 1.3
Carichi variabili : Q = Blu , γ = 1.5
Ottimizzazione della profondità di ancoraggio
Profondità di ancoraggio fissata
180 mm
Ottimizzazione della profondità di ancoraggio
720
720
220
50,9
50,9
T..
R..
Finestra...
italiano (Italia) | Italia | ENSO Basato | Unità di lunghezza[mm] | Unità di forza[kN] | Unità del momento[kNm]
85,0 %
0,0 %
0,0 %

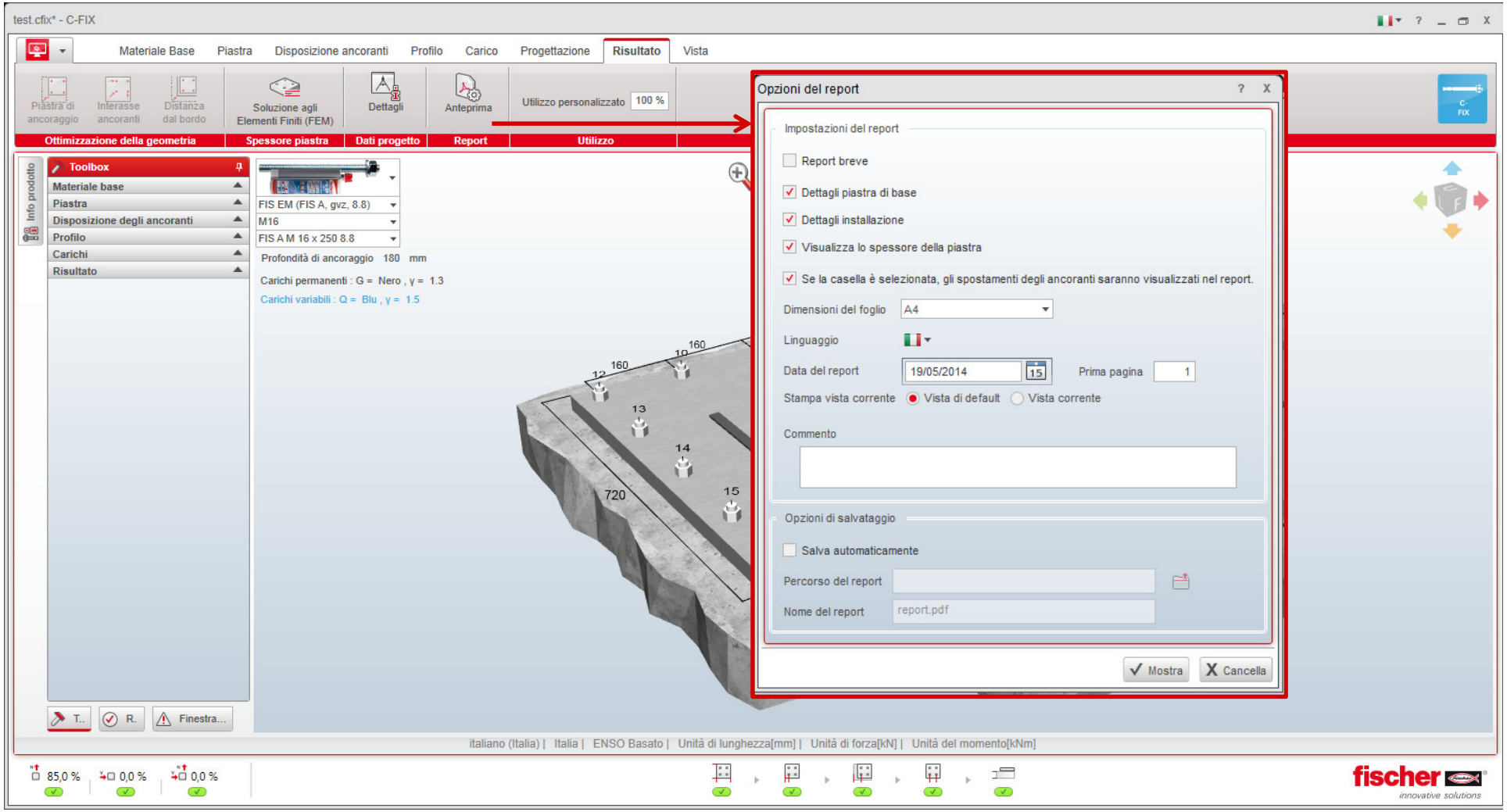
test.cfix* - C-FIX
Materiale Base
Piastra
Disposizione ancoranti
Profilo
Carico
Progettazione
Risultato
Vista
Piastra di ancoraggio
Interasse ancoranti
Distanza dal bordo
Soluzione agli Elementi Finiti (FEM)
Dettagli
Anteprima
Utilizzo personalizzato
100 %
Ottimizzazione della geometria
Spessore piastra
Dati progetto
Report
Utilizzo
Info prodotto
Toolbox
Materiale base
Piastra
Disposizione degli ancoranti
Profilo
Carichi
Risultato
FIS EM (FIS A, gvz, 8.8)
M16
FIS A M 16 x 250 8.8
Profondità di ancoraggio 180 mm
Carichi permanenti : G = Nero , γ = 1.3
Carichi variabili : Q = Blu , γ = 1.5
160
160
720
Opzioni del report
Impostazioni del report
Report breve
Dettagli piastra di base
Dettagli installazione
Visualizza lo spessore della piastra
Se la casella è selezionata, gli spostamenti degli ancoranti saranno visualizzati nel report.
Dimensioni del foglio
A4
Linguaggio
Data del report
19/05/2014
Prima pagina
1
Stampa vista corrente
Vista di default
Vista corrente
Commento
Opzioni di salvataggio
Salva automaticamente
Percorso del report
Nome del report
report.pdf
Mostra
Cancella
T..
R..
Finestra...
italiano (Italia) | Italia | ENSO Basato | Unità di lunghezza[mm] | Unità di forza[kN] | Unità del momento[kNm]
85,0 %
0,0 %
0,0 %

C-FIX 1.3.24.1209
Versione database
2014.3.24.13.27
Data
19/06/2014

fischer
innovative solutions

fischer italia S.R.L Unipersonale

Corso Stati Uniti, 25
35127 Padova
Telefono: +39 049 8 06 31 11
engineering@fischeritalia.it
www.fischeritalia.it

Dati di input

Metodo di porgettazione	Metodo di calcolo ENSO per ancoranti chimici
Materiale di base	Non fessurato, C20/25 , Provino: Cubo 150 mm, Resistenza a compressione = 25,0 N/mm²; Range di temperatura 24 °C/40 °C
Armatura	Armatura normale o senza armatura, Senza armatura di bordo
Tipo di installazione	Installazione passante
Tipo di carico	Statico
Distanziato	Nessuna flessione Ancorante fissato sul materiale di base

Ancorante

Sistema	fischer Sistema chimico a iniezione FIS EM (FIS A / RG M)
Ancorante chimico ad iniezione	FIS EM 390 S (Articolo 507611);
Elemento di fissaggio	FIS A M 16 x 250 8.8 (Articolo 517940); Acciaio zincato
Profondità di ancoraggio	180 mm
Benestare	

Geometria / Carichi

mm, kN, kNm

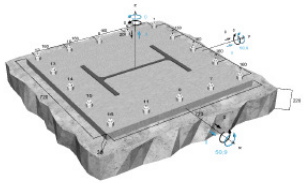

Non in scala

Resistenza caratteristica a trazione

Verifica	Carico kN	Resistenza ETA kN	Utilizzo β_N %
Rottura dell'acciaio	26,51	84,00	31,6
Rottura combinata sfilamento e cono di calcestruzzo	166,66	210,70	79,0
Rottura per formazione del cono di calcestruzzo	166,66	188,54	88,4

C-FIX 1.3.24.1209
Versione database
2014.3.24.13.27
Data
19/06/2014

fischer
innovative solutions

Resistenza alla combinazione di trazione e taglio

$\beta_N = 0,85 \leq 1$ Verifica soddisfatta Equazione (5.3a)

C-FIX 1.3.24.1209
Versione database
2014.3.24.13.27
Data
19/06/2014

fischer
innovative solutions

Ancorante

Sistema	fischer Sistema chimico a iniezione FIS EM (FIS A / RG M)
Ancorante chimico ad iniezione	FIS EM 390 S (Articolo 507611);
Elemento di fissaggio	FIS A M 16 x 250 8.8 (Articolo 517940); Acciaio zincato

Dettagli di installazione

Filettatura	16 mm
Diametro del foro	18 mm
Profondità di foratura	210 mm
Profondità di ancoraggio	180 mm
Drilling method	Rotopercussione
Pulizia del foro	Pulizia standard
Coppia di serraggio massima	60,0 Nm
Dimensioni della calza	24 mm
t fix	t_{fix}≤50 mm
Consumo di resina per foro	13 ml 7 Scale units
Consumo di resina	209 ml
Accessorio	FIS MR (Articolo 96448); FIS DM S (Articolo 511118); Pistola ad aria compressa ABP (Articolo 59466); BSD 18 (Articolo 1493); Adattatore SDS con filettatura interna (Articolo 511961); SDS Plus IV 18/400/450 (Articolo 504163);

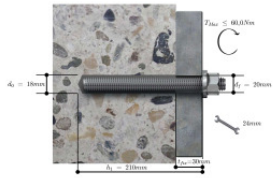

C-FIX 1.3.24.1209
Versione database
2014.3.24.13.27
Data
19/06/2014

fischer
innovative solutions

fischer italia S.R.L Unipersonale

Corso Stati Uniti, 25
35127 Padova
Telefono: +39 049 8 06 31 11
engineering@fischeritalia.it
www.fischeritalia.it

Dati di input

Metodo di porgettazione	Metodo di calcolo ENSO per ancoranti chimici
Materiale di base	Non fessurato, C20/25 , Provino: Cubo 150 mm, Resistenza a compressione = 25,0 N/mm²; Range di temperatura 24 °C/40 °C
Armatura	Armatura normale o senza armatura, Senza armatura di bordo
Tipo di installazione	Installazione passante
Tipo di carico	Statico
Distanziato	Nessuna flessione Ancorante fissato sul materiale di base

Ancorante

Sistema	fischer Sistema chimico a iniezione FIS EM (FIS A / RG M)
Ancorante chimico ad iniezione	FIS EM 390 S (Articolo 507611);
Elemento di fissaggio	FIS A M 16 x 250 8.8 (Articolo 517940); Acciaio zincato
Profondità di ancoraggio	180 mm
Benestare	

Geometria / Carichi

mm, kN, kNm

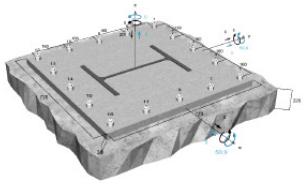

Non in scala

Resistenza caratteristica a trazione

Verifica	Carico kN	Resistenza ETA kN	Utilizzo β_N %
Rottura dell'acciaio	26,93	84,93	31,8
Rottura combinata sfilamento e cono di calcestruzzo	166,66	210,70	79,0
Rottura per fuoriuscita del cono di calcestruzzo	166,66	188,04	88,6

Disclaimer Pagina 1

Equazione (5.3a)

Pagina 2

C-FIX 1.3.24.1209
Versione database
2014.3.24.13.27
Data
19/06/2014

fischer
innovative solutions

Ancorante

Sistema	fischer Sistema chimico a iniezione FIS EM (FIS A / RG M)
Ancorante chimico ad iniezione	FIS EM 390 S (Articolo 507611);
Elemento di fissaggio	FIS A M 16 x 250 8.8 (Articolo 517940); Acciaio zincato

Dettagli di installazione

Filettatura	16 mm
Diametro del foro	18 mm
Profondità di foratura	210 mm
Profondità di ancoraggio	180 mm
Drilling method	Rotopercussione
Pulizia del foro	Pulizia standard
Coppia di serraggio massima	60,0 Nm
Dimensioni della calza	24 mm
t fix	t_{fix}=50 mm
Consumo di resina per foro	13 ml 7 Scale units
Consumo di resina	209 ml
Accessorio	FIS MR (Articolo 98448); FIS DM S (Articolo 511118); Pistola ad aria compressa ABP (Articolo 59456); BSD 18 (Articolo 1493); Adattatore SDS con filettatura interna (Articolo 511981); SDS Plus N 18/400/450 (Articolo 504163);

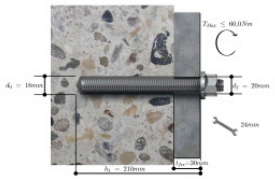

Spessore piastra di base

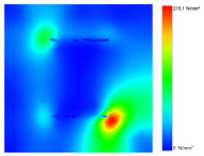

Materiale della piastra di base	S 235 (St 37)	
Modulo elastico	210000	N/mm²
Tensione di snervamento	235	N/mm²
Coefficiente di sicurezza	1.1	
Coefficiente di Poisson	0.3	
Spessore minimo della piastra di base	47	mm

Disclaimer Pagina 3

C-FIX 1.3.24.1209
Versione database
2014.3.24.13.27
Data
19/06/2014

fischer
innovative solutions

S 235 (St 37)
LxWxH = 720x720x30 mm
d_f=20 mm
Installazione passante
Nessuna flessione
Ancorante fissato sul materiale di base

HEA (HEA 400)

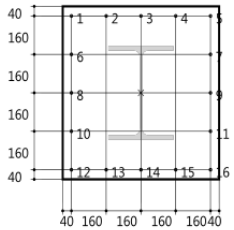

	x mm	y mm
1	-320	320
2	-160	320
3	0	320
4	160	320
5	320	320
6	-320	160
7	320	160
8	-320	0
9	320	0
10	-320	-160
11	320	-160
12	-320	-320
13	-160	-320
14	0	-320
15	160	-320
16	320	-320

Disclaimer Pagina 4

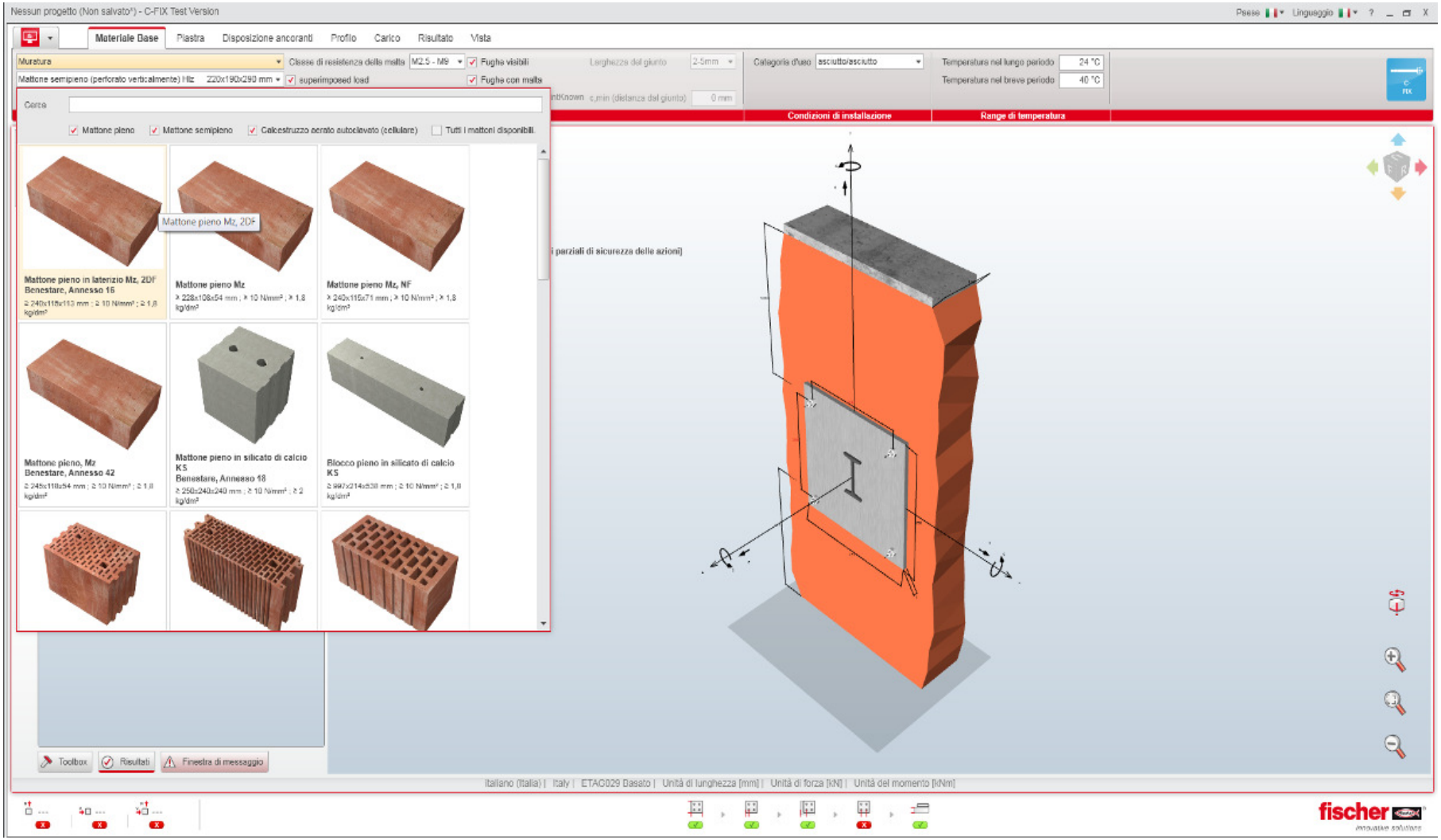
Nessun progetto (Non salvato*) - C-FIX Test Version
Materiale Base
Piastra
Disposizione ancoranti
Profilo
Carico
Risultato
Vista
Muratura
Classe di resistenza della malta
Fughe visibili
Fughe con malta
superimposed load
Categoria d'uso
asciutto/asciutto
Temperatura nel lungo periodo
24 °C
Temperatura nel breve periodo
40 °C
Condizioni di installazione
Range di temperatura
Cerca
Mattone pieno
Mattone semipieno
Calcestruzzo aerato autoclavato (cellulare)
Tutti i mattoni disponibili
Mattone pieno Mz, 2DF
Mattone pieno in laterizio Mz, 2DF Benestare, Annesso 16
Mattone pieno Mz
Mattone pieno Mz, NF
Mattone pieno, Mz Benestare, Annesso 42
Mattone pieno in silicato di calcio KS Benestare, Annesso 18
Blocco pieno in silicato di calcio KS
Toolbox
Risultati
Finestra di messaggio
Italiano (Italia) | Italy | ETAG029 Basato | Unità di lunghezza [mm] | Unità di forza [kN] | Unità del momento [kNm]

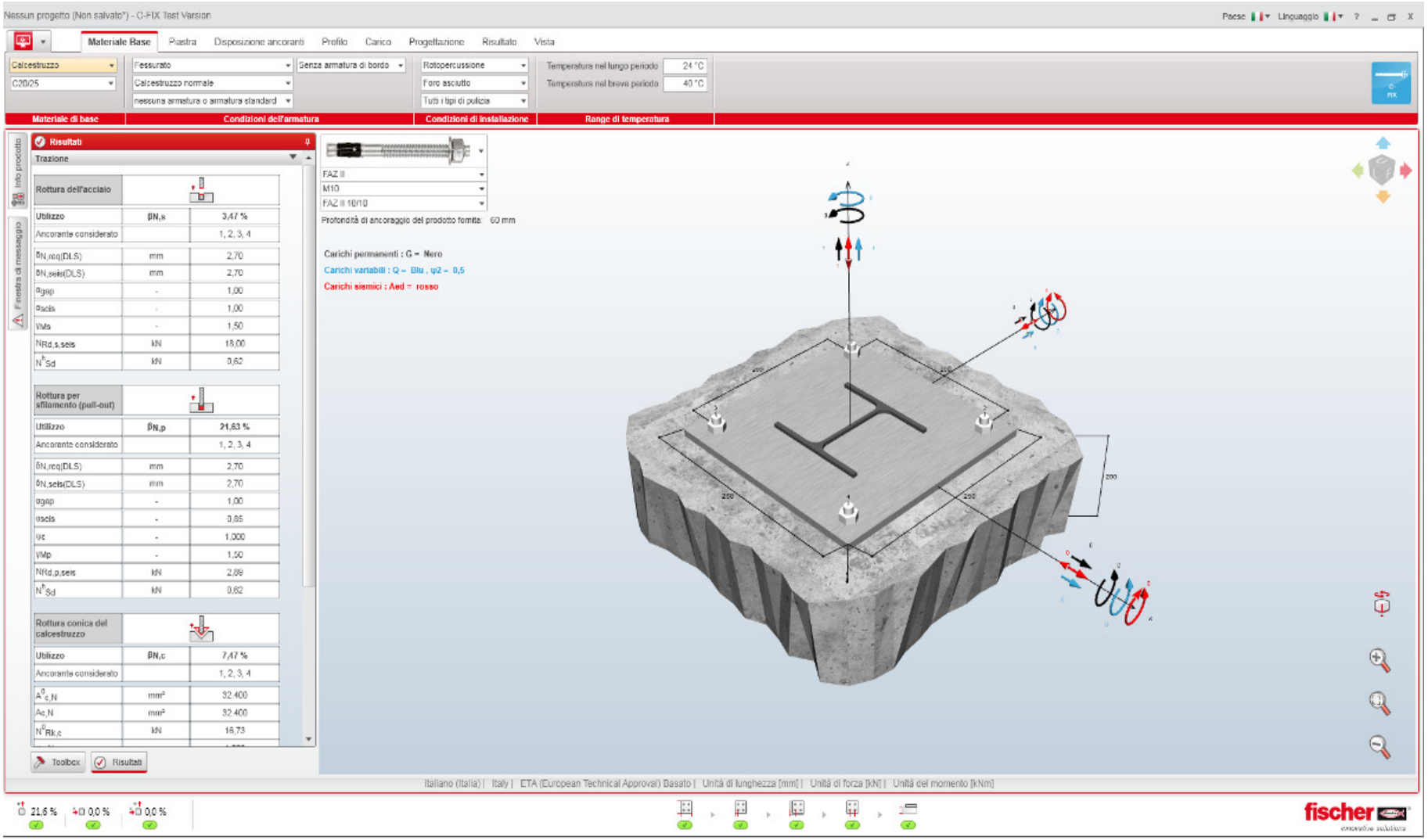
Nessun progetto (Non salvato*) - C-FIX Test Version
Materiale Base
Piastra
Disposizione ancoranti
Profilo
Carico
Progettazione
Risultato
Vista
Calcestruzzo
C20/25
Fessurato
Calcestruzzo normale
Senza armatura di bordo
Rotopercussione
Foro asciutto
Temperatura nel lungo periodo 24 °C
Temperatura nel breve periodo 40 °C
Materiale di base
Condizioni dell'armatura
Condizioni di installazione
Range di temperatura
Risultati
Trazione
Rottura dell'acciaio
Utilizzo βN,s 3,47 %
Rottura per sfilamento (pull-out)
Utilizzo βN,p 21,63 %
Rottura conica del calcestruzzo
Utilizzo βN,c 7,47 %
FAZ II
M10
FAZ II 10/10
Profondità di ancoraggio del prodotto fornita: 60 mm
Carichi permanenti : G = Nero
Carichi variabili : Q = Blu , ψ2 = 0,5
Carichi sismici : Aed = rosso
Toolbox
Risultati
Italiano (Italia) | Italy | ETA (European Technical Approval) Basato | Unità di lunghezza [mm] | Unità di forza [kN] | Unità del momento [kNm]
21,6 %
0,0 %
0,0 %